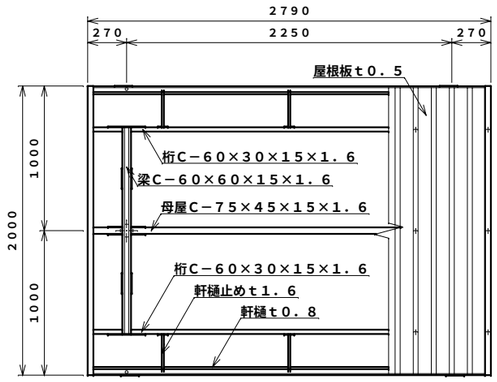

平　面　図　Ｓ＝１：３０

仕様大要

品　　名		サ　イ　ズ	材　　質	仕　上　げ
柱	柱材	φ８９．１×３．２	亜鉛－アルミ－マグネシウム合金めっき鋼管	ポリエステル系樹脂塗装
	アーム	φ６０．５×３．２	〃	〃
梁		⊏－６０×６０×１５×１．６	Ｚ　Ａ　Ｍ	〃
桁		⊏－６０×３０×１５×１．６	〃	〃
母屋		⊏－７５×４５×１５×１．６	〃	〃
化粧板		ｔ０．８	〃	〃
軒樋		ｔ０．８	〃	〃
屋根板		ｔ０．５	ガルバリウム鋼板	〃
軒樋止め		ｔ１．６	Ｚ　Ａ　Ｍ	〃
筒カバー			Ａ　Ｅ　Ｓ	

【設置可能地域】（長期地耐力５０ｋＮ／ｍ²以上、垂直積雪量６０ｃｍ以下
基準風速Ｖｏ３４ｍ／ｓ以下 、地表面粗度区分III以上）

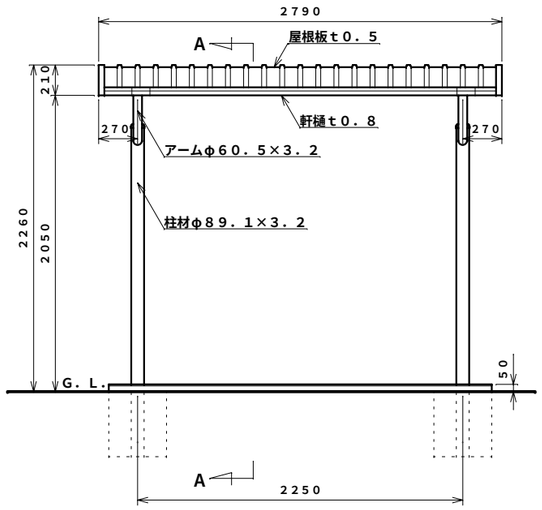

正　面　図　Ｓ＝１：３０

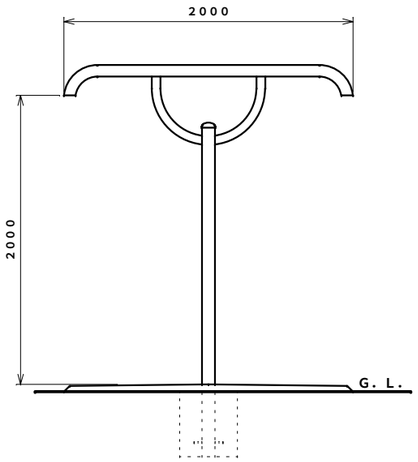

側　面　図　Ｓ＝１：３０

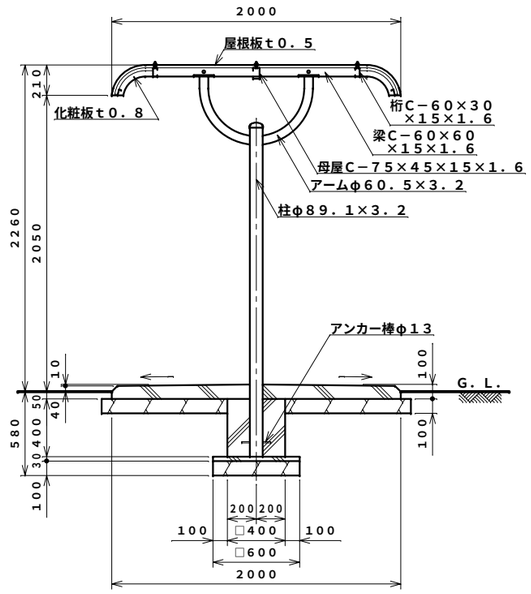

Ａ－Ａ断面図Ｓ＝１：３０

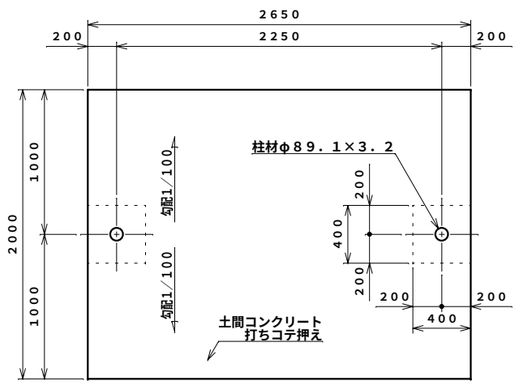

基礎伏セ図　Ｓ＝１：３０

（注：この基礎は標準を示しています。現場の実情に合わせて、ご設計下さい。）

名　　称	タクボ自転車置場 ＳＰ１０１ＹＵ－０１　仕様図 （スパン２２５０mm、柱埋込仕様、一般型）
株式会社　田窪工業所	

（２０１４．０１．０６．）　《用紙Ａ２》