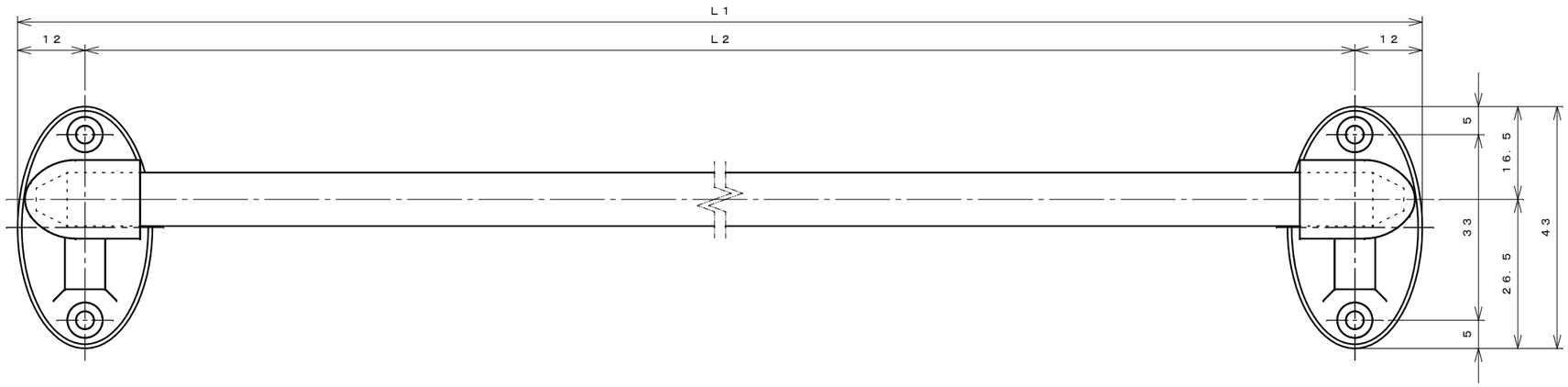

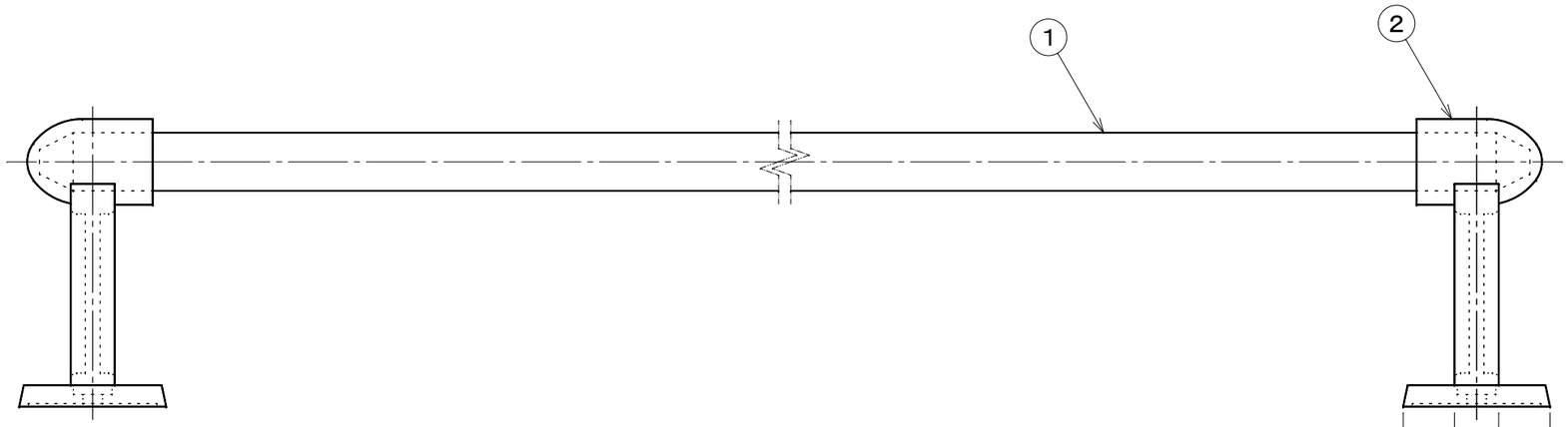

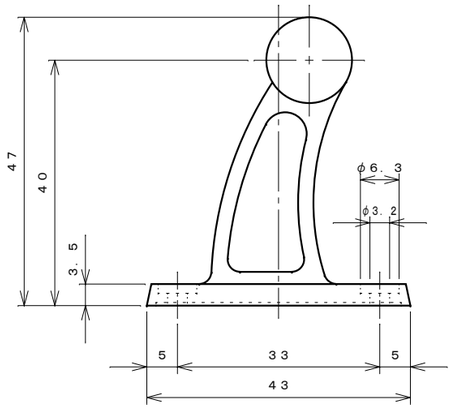

番号	部　品　名	個　数	材　質	仕　様
1	パイプ	1	ＳＵＳ３０４	φ９．５　ｔ０．４
2	ブラケット	2	ＡＢＳ樹脂	クロームメッキ
	取付ねじ	4	ＳＵＳ３０４	３×１３⊕バインドタッピンねじ

記号	寸　法					
	ＳＴＣ－３０	ＳＴＣ－３６	ＳＴＣ－４５	ＳＴＣ－６０	ＳＴＣ－７５	ＳＴＣ－９０
Ｌ１	３２７	３８８	４７９	６３０	７８１	９３４
Ｌ２	３０３	３６４	４５５	６０６	７５７	９１０

名　称	ステンレス　タオルバー ＳＴＣ型　仕様図
株式会社　田窪工業所	

《用紙Ａ３：縮尺１／１》