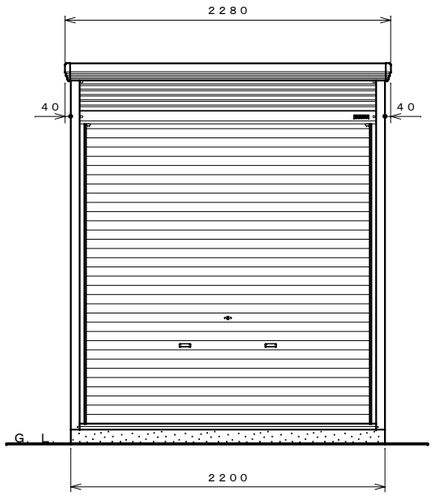

正　面　図　S＝1：30

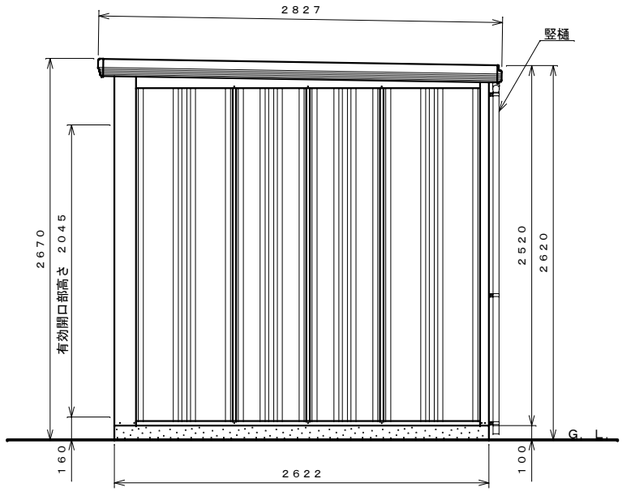

側　面　図　S＝1：30

仕様大要

品　　名	サ　イ　ズ	材　　質	仕　　上　　げ
床枠	t１．０	Ｚ　Ａ　Ｍ	ポリエステル系樹脂塗装
根太	t０．８	〃	
コーナー柱前	t０．８	亜　鉛　鉄　板	〃
コーナー柱後	t０．８	Ｚ　Ａ　Ｍ	〃
中間柱左右後	t１．２	〃	〃
後上枠	t０．８	〃	〃
母屋	t１．０	〃	〃
化粧板左右	t０．６	〃	〃
パラペット	t０．８	亜　鉛　鉄　板	〃
前上枠	t１．０	〃	〃
壁パネル	t０．４	〃	〃
前化粧板	t０．６	Ｚ　Ａ　Ｍ	〃
軒樋	t０．６	〃	〃
屋根パネル	t０．４	ガルバリウム鋼板	ポリエステル系樹脂ロールコート
床パネル	t１．６	Ｚ　Ａ　Ｍ	
シャッター	t０．４	亜　鉛　鉄　板	ポリエステル系樹脂ロールコート
レール	t１．０	〃	〃
竪樋	φ４２	Ａ　Ａ　Ｓ　樹　脂	

注１．多雪地用（Ｓ型）は、母屋の高さが１１５mmで板厚ｔ１．６となります。
注２．床下が土間の場合、排水処理を施すこと。

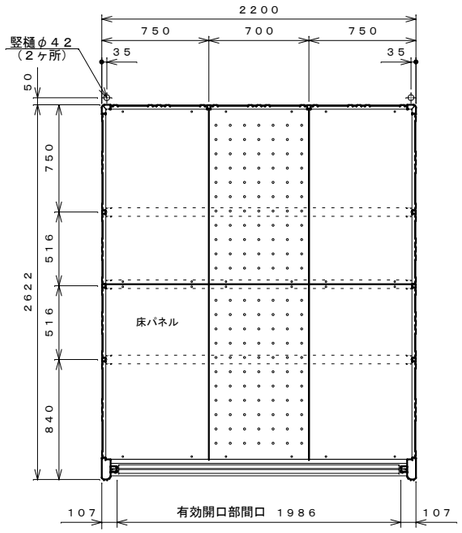

平　面　図　S＝1：30

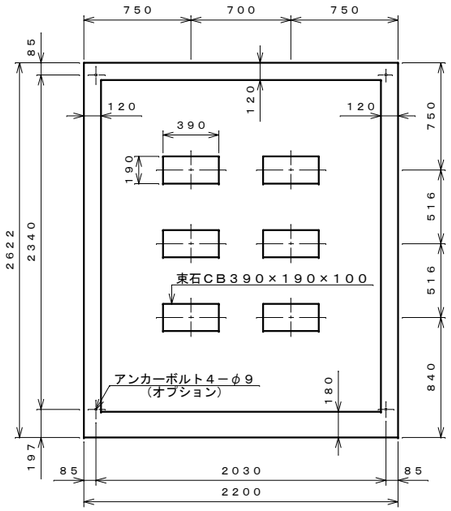

基礎伏セ図　S＝1：30

〔注：この基礎は標準を示しています。現場の実情に合わせて、ご設計下さい。〕

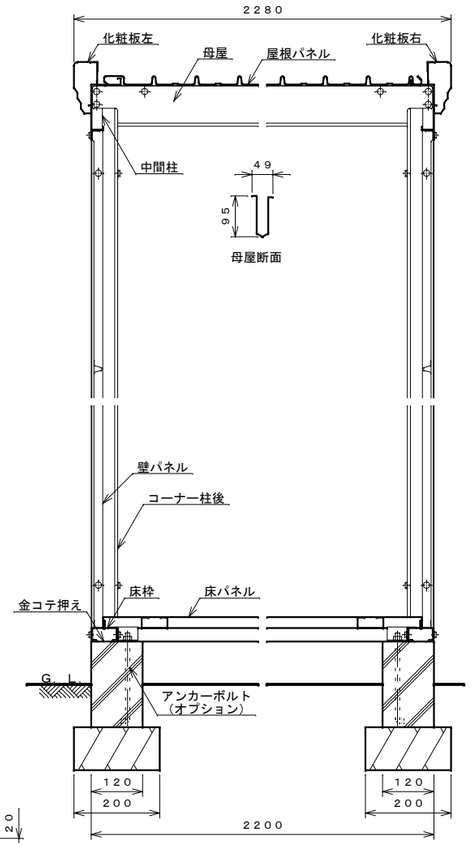

正面断面図　S＝1：10

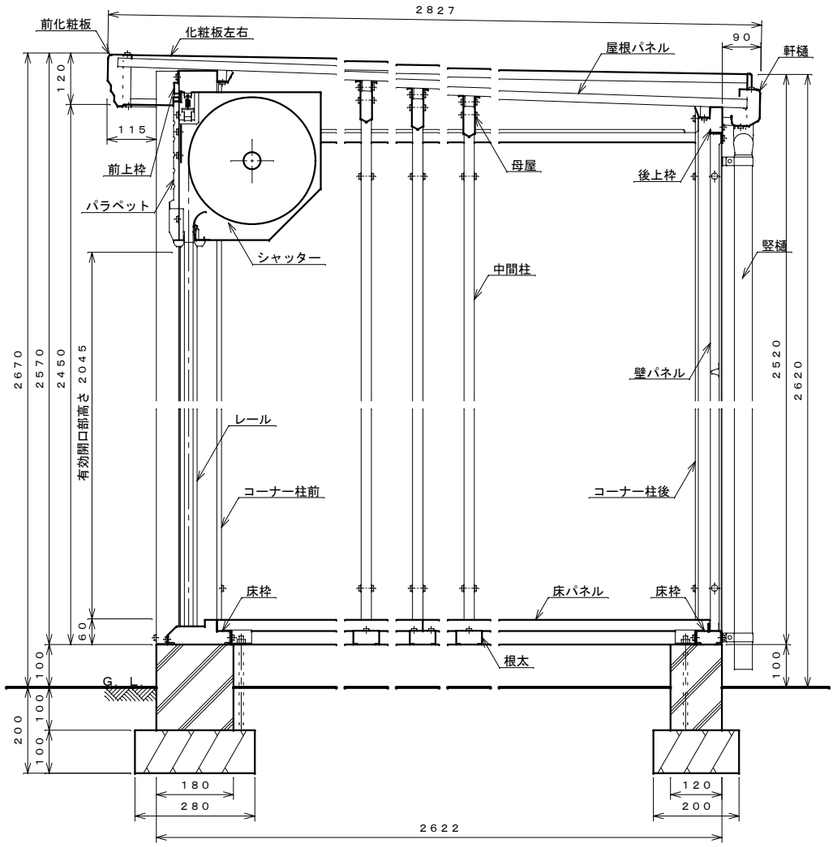

側面断面図　S＝1：10

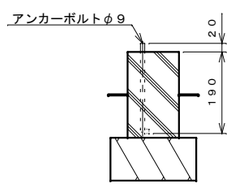

アンカーボルト埋設図Ｓ＝１：１０

名　　称	タクボ物置「バイクシャッターマン」 ＢＳ－２２２６　仕様図
株式会社　田窪工業所	

（２０１９．０５．１５．）　《用紙Ａ２》