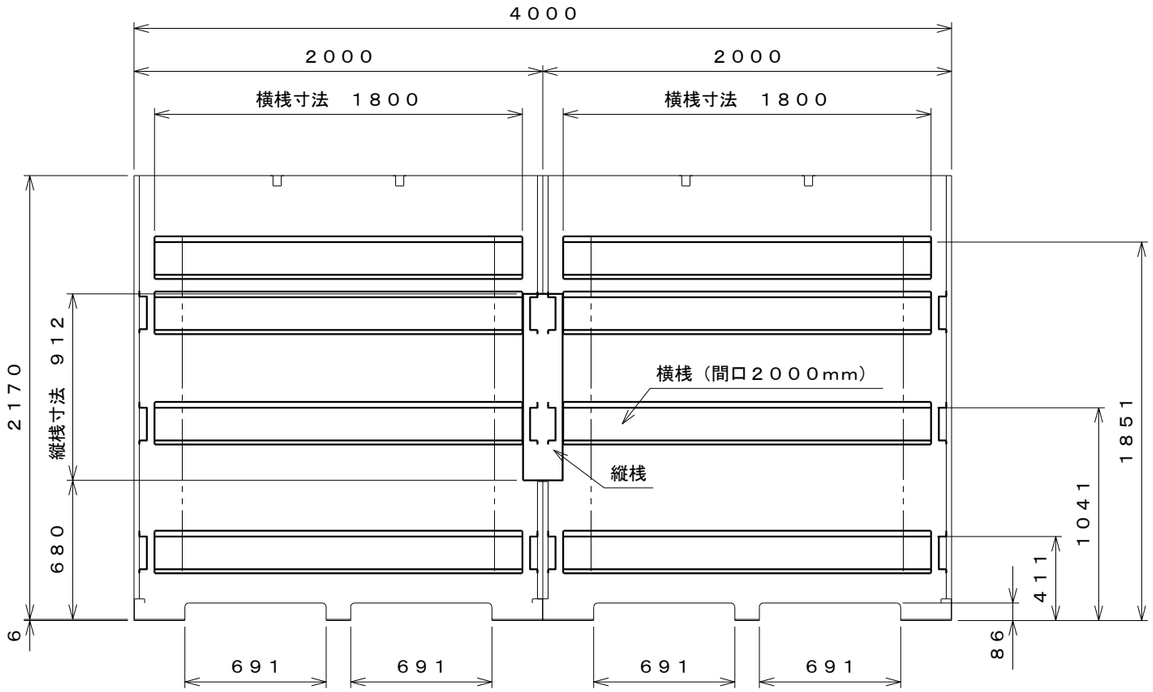

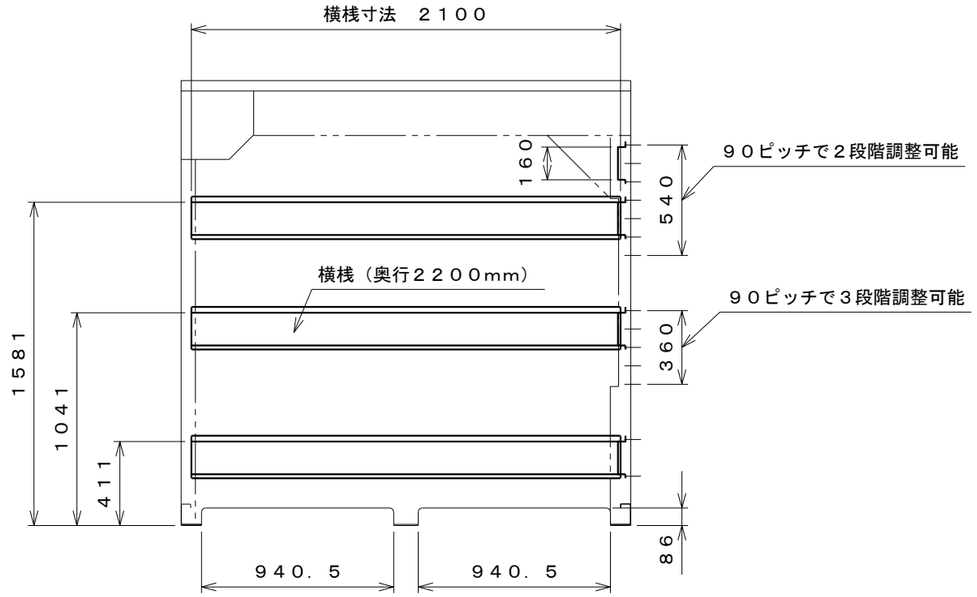

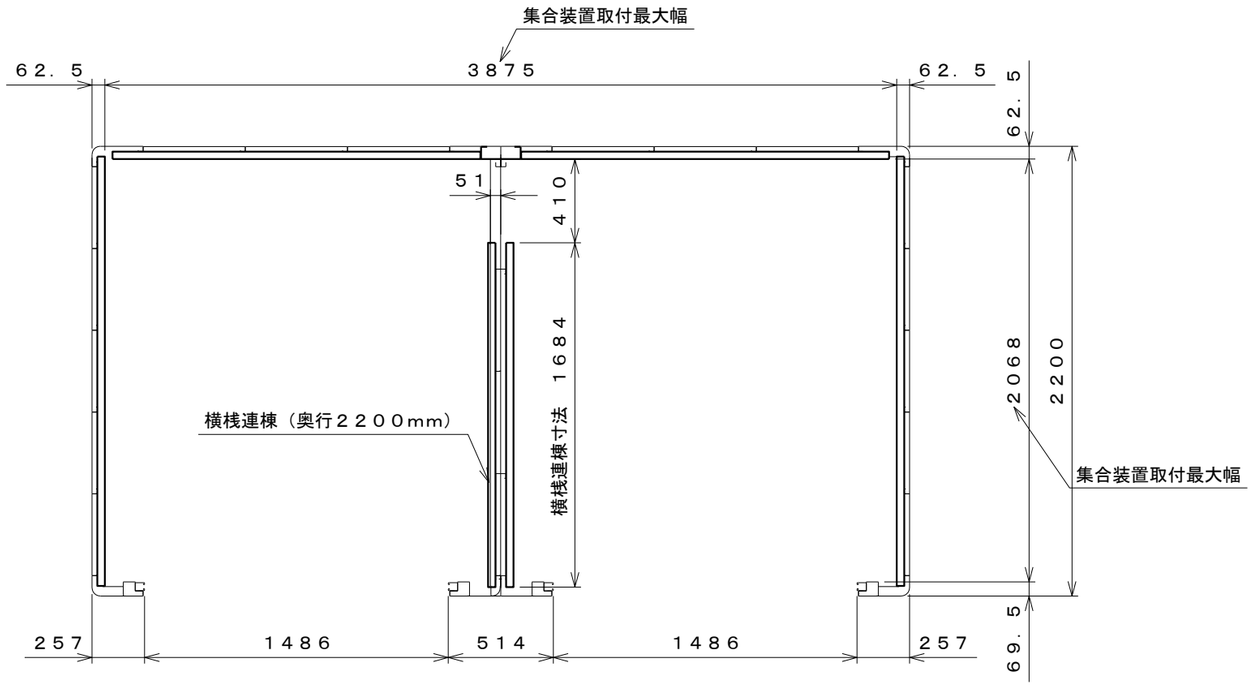

内　面　図　S＝1：30

名　　称	ＬＰガス容器保管庫 ＧＢ－４０２２　内面図
株式会社　田窪工業所	

（２０２０．　７．　１．）　《用紙Ａ３》