HM1-90LK

【アクセサリー】まな板受け 取り付けのポイント

①つまみネジをゆるめ、フレーム内側のコーナー部分に沿って差し込みます。

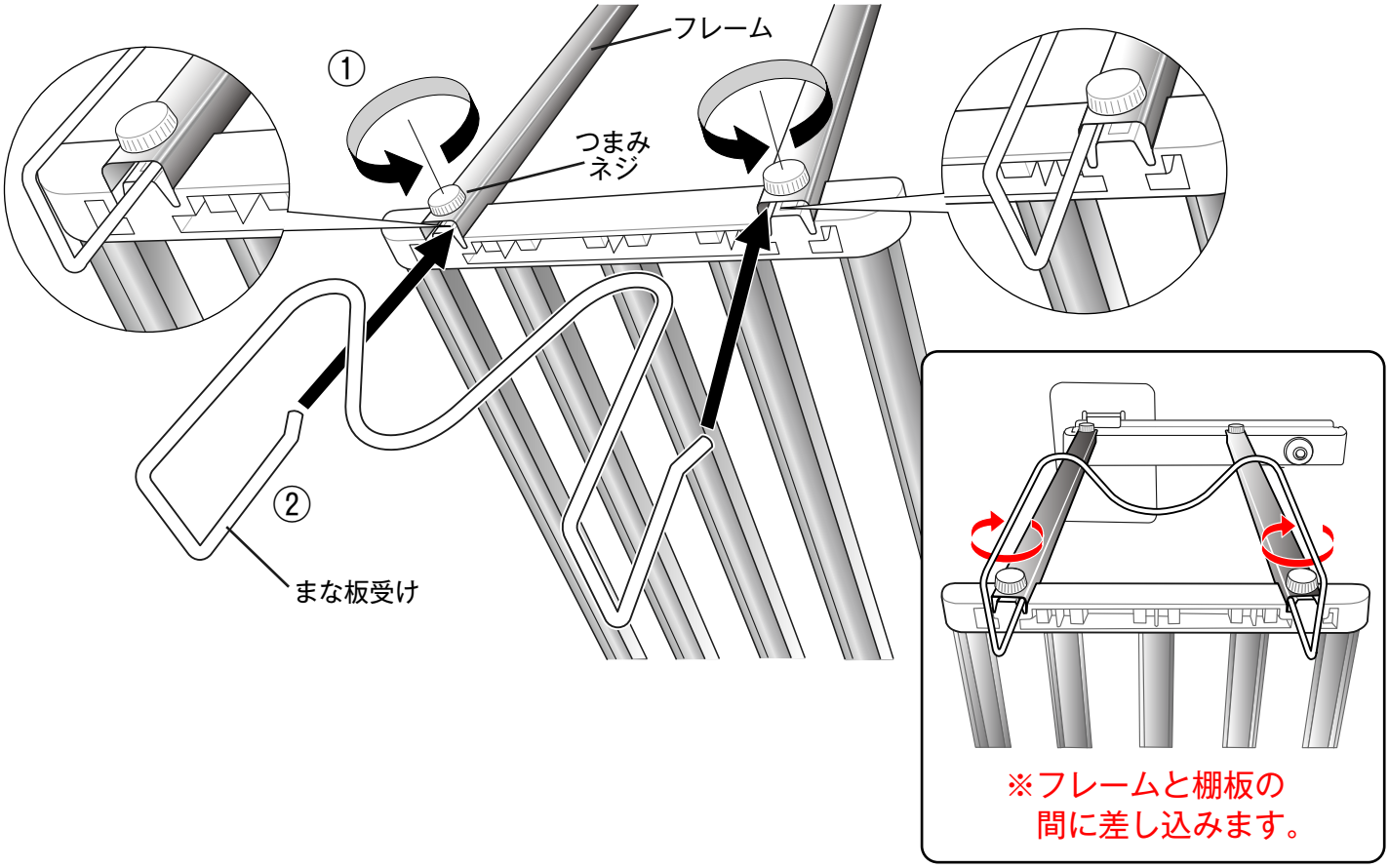

②まな板受けの先端の曲がった部分は、棚板より上に出します。

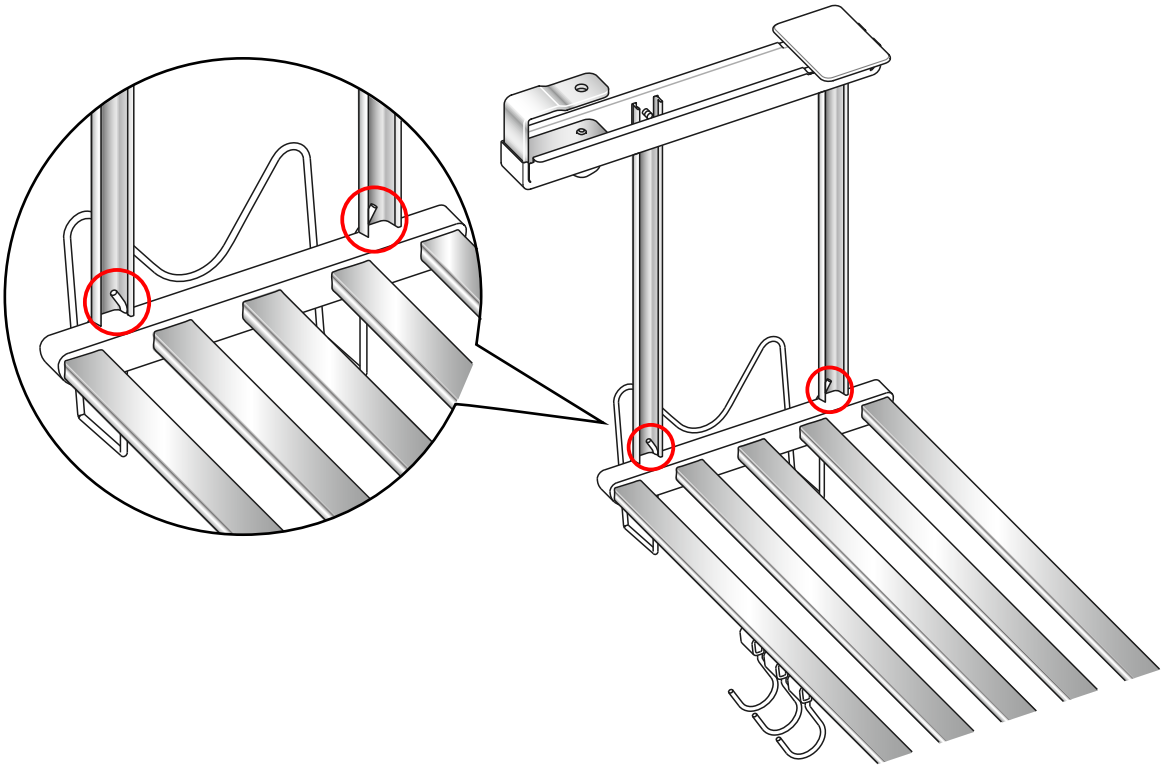

※正しい位置に取り付けられていない場合、ゆるんで落下する恐れがありますのでご注意ください。