# タクボ　スライド式自転車ラック
## 【SRZ-KT・KS・HR・WR型】

●組立前に、この説明書をよくお読みのうえ組み立ててください。
また、この説明書は組立終了後、必ず大切に保管してください。
（施工業者様が組立をする場合は、御施主様へお渡しください。）

## 組立・使用説明書

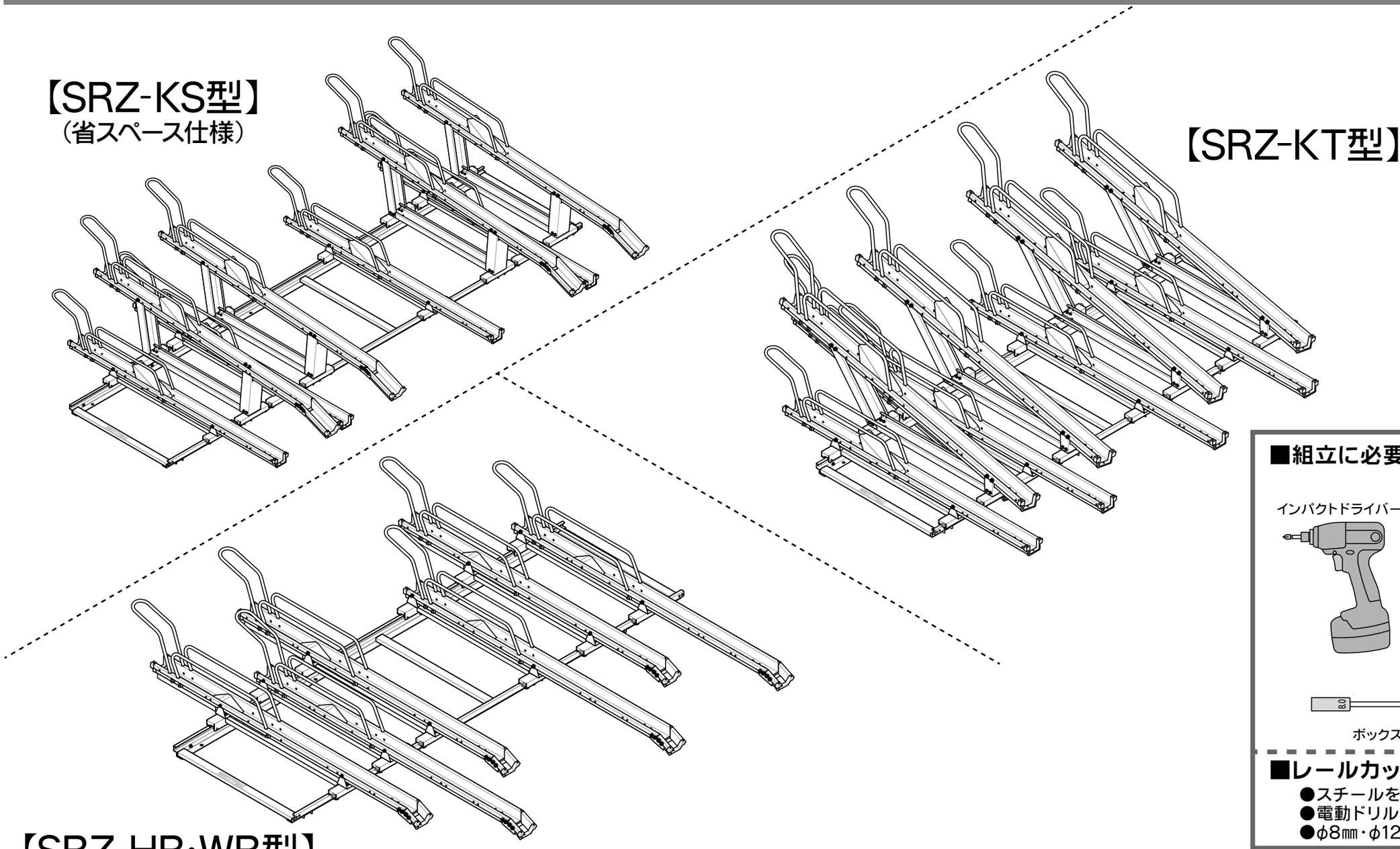


### ■組立に必要な工具

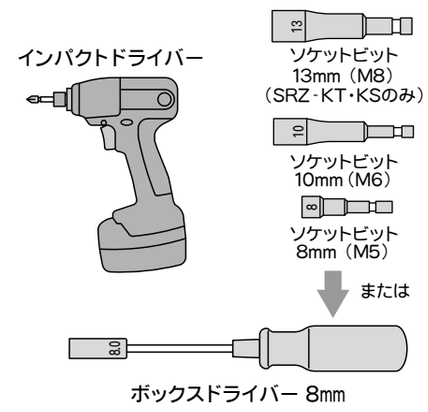


### ■レールカットに必要な工具

- ●スチールをカットするノコ
- ●電動ドリル
- ●φ8㎜・φ12㎜ キリ

※この組立説明書は、SRZ-KT型8台用・SRZ-HR6台用（上段なし）を主な例に説明しています。

〔EC-22-KTSK-00-00〕

TAKUBO 株式会社 田窪工業所

# 1.安全にご使用いただくために

## ⚠ 使用上の注意

●自転車を出し入れする時は、足元のラックに注意してください。
●自転車の出し入れは、落下転倒防止のため周囲に注意してください。
●自転車の収納以外には使用しないでください。
●無理な出し入れや、乱暴な操作はしないでください。
●自分の自転車の取り出しが可能な範囲でスライドさせてください。
●子供を近くで遊ばせないでください。
※ベアリングがスムーズに動かなくなった時は、弊社営業所までご連絡ください。
●カゴの中にモノを入れたままの操作・放置をしないでください。
●ラックの上に乗らないでください。
●利用できる自転車は、20～28インチです。
●特殊な自転車は収納できない場合があります。
●レール上の小石・砂等は定期的に取り除いてください。故障の原因になります。

## ⚠ 組立施工上のご注意

●20台用まではレールを連結して設置します。20台を超える場合は分割し、レール間に150㎜のすき間をあけてください。
●強風を受ける場所には設置しないでください。風でラックが移動し、自転車を傷める恐れがあります。
●レールの設置は、必ず水平な場所に行ってください。傾いているとラックが自重で移動してしまうため、使用が困難になります。

## 【ご使用方法】末永くご愛用いただくために、この「ご使用方法」をよくお読みいただき、正しくご使用ください。

### 入れ方

1 両どなりに入っている自転車を左右に開いてください。

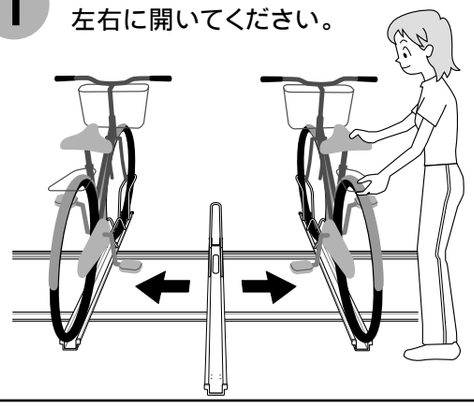

2 前輪をラックにのせて静かに押し入れ、後輪もラックにのせてください。

前輪をのせた後は、ハンドルを持たずにサドルや荷台を持って操作してください。

3 荷台の後ろを持って前輪がラックのミゾに入るまで静かに押し入れてください。

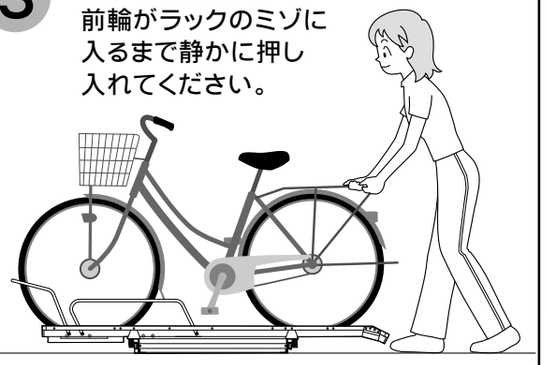

4 前輪が静止したことを確認し、施錠してください。
（スタンドは立てないでください。）

### 出し方

1 両どなりの自転車を左右に開いてください。

2 ハンドルを持たないで、サドルか荷台を持って自転車を引き出し、後輪をラックからおろします。

3 ハンドルを持って、前輪をラックからおろします。

### 【お手入れ方法】

汚れは、うすめた中性洗剤でふき取り、洗剤が残らないようにしっかりふき取ってください。シンナーなどの石油系溶剤は決して使用しないでください。

# 2.必要設置スペースとレールカット

## 【設置に必要なスペース】

例：SRZ-KT8台用［（）内の数値はSRZ-KS8台用］

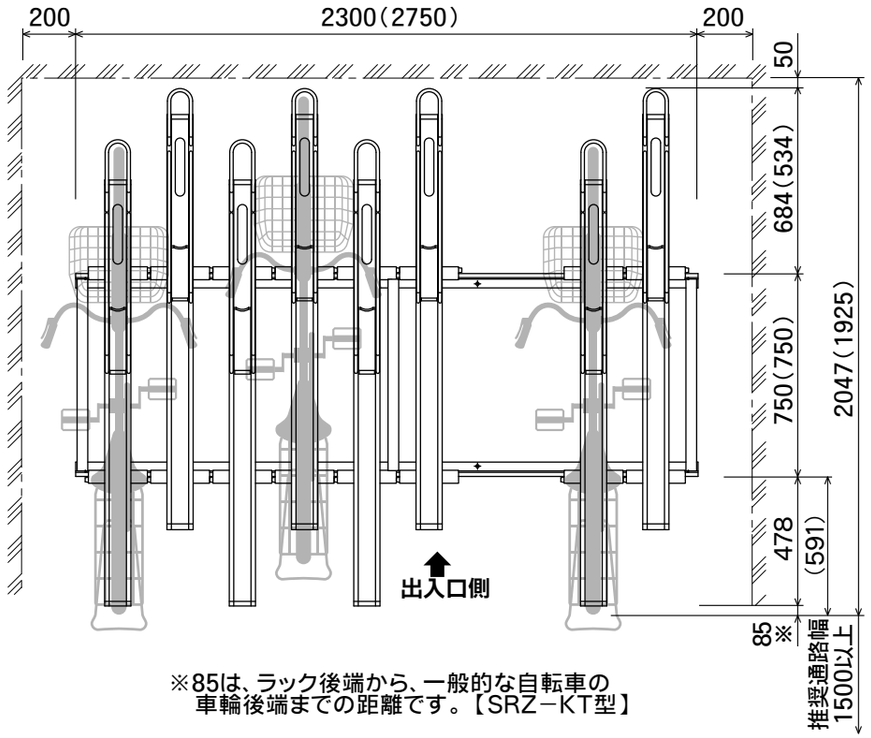


※85は、ラック後端から、一般的な自転車の
車輪後端までの距離です。【SRZ−KT型】

## 【設置に必要なスペース】

例：SRZ-HR6台用［（）内の数値はSRZ-WR6台用］

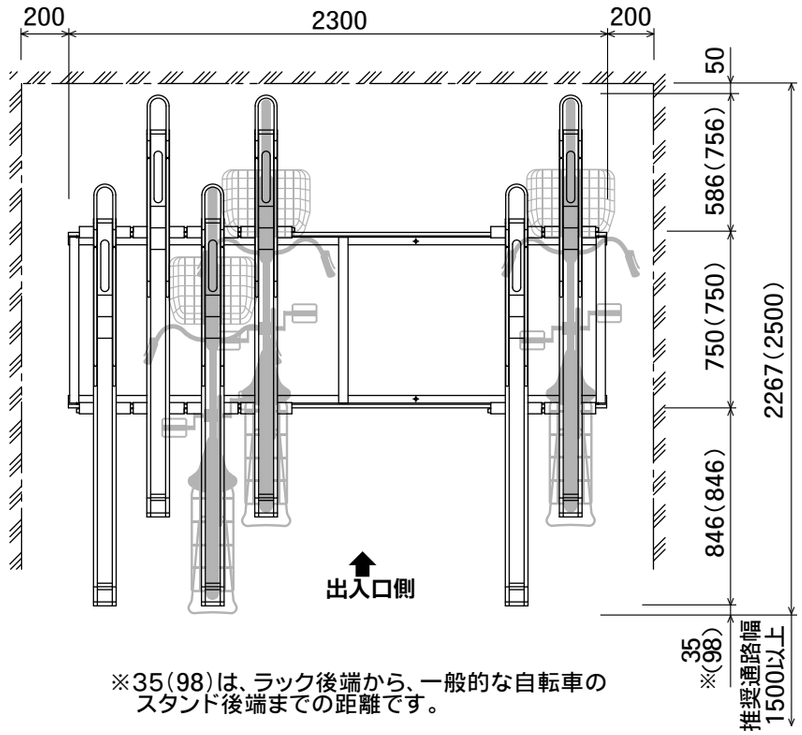


※35（98）は、ラック後端から、一般的な自転車の
スタンド後端までの距離です。

## 【レールカット】

●カットレールは、カットした側を連結してください。
●5台用（SRZ-KS・HR・WR型は4台用）は、切り捨てて不要になったレールの端材からレール金具を取りはずし、カットレール1750に取り付けてください。（P11参照）
●レールの連結は最大20台までです。それ以上は、20台までのセットを組み合わせて設置してください。なお、レールの間隔は150㎜あけて設置してください。

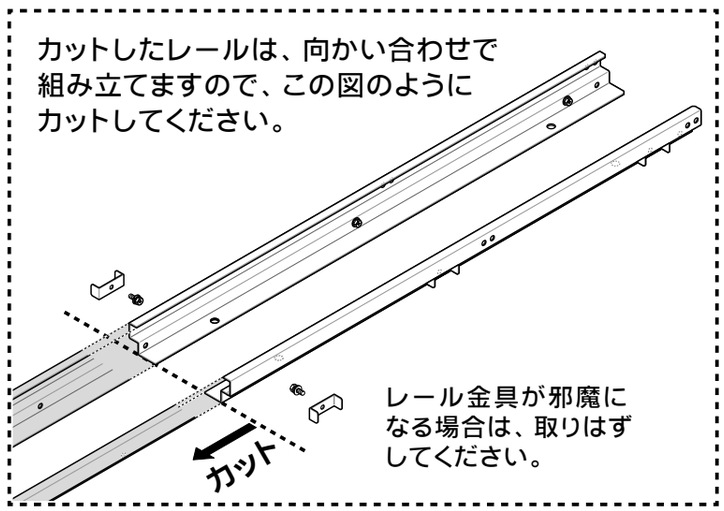


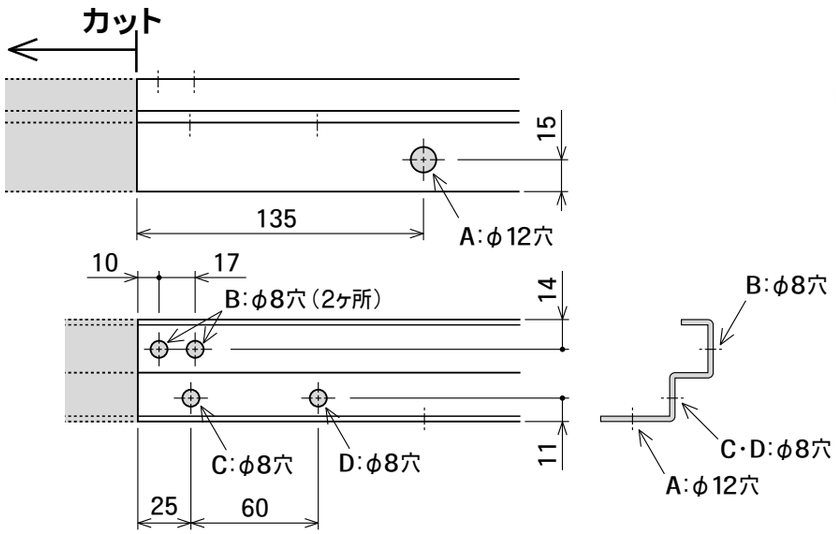


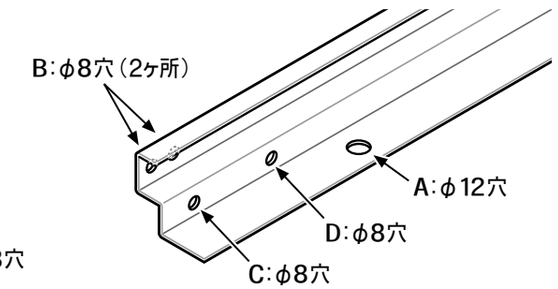


カットレールは、
カットした側に穴あけをし、連結します。
穴あけは、サイズによって異なりますので、
左の表をご参照ください。

# 3-1.部品の確認（SRZ-KT型）

## 【梱包一覧表】

| 梱包番号 | 部品名 | 数量 |
|---|---|---|
| SKT1-1A | ラック | 2 |
| | ラックベース低 | 2 |
| SKT1-2A | ラック | 2 |
| | ラックベース高 | 2 |
| SKT1-3A | ラック | 1 |
| | ラックベース高 | 1 |
| SKT1-4A | ラック | 1 |
| | ラックベース低 | 1 |
| SKT1-1B | 平置きラック受 | 4 |
| | ラックスロープ前 | 2 |
| | 振れ止め | 2 |
| | 車輪止めフレーム | 4 |
| | ラック繋ぎ金具 | 4 |
| | M6×12六角ボルト | 33 |
| | M5×20丸頭ボルト | 12 |
| | M5スプリングワッシャ | 12 |
| | M5袋ナット | 12 |
| SKT1-2B | 平置きラック受 | 4 |
| | ラックスロープ前 | 2 |
| | 振れ止め | 2 |
| | 車輪止めフレーム | 4 |
| | ラック高前支柱 | 2 |
| | ラック高後支柱 | 2 |
| | M6×12六角ボルト | 41 |
| | M8×20六角ボルト | 16 |
| | M5×20丸頭ボルト | 12 |
| | M5スプリングワッシャ | 12 |
| | M5袋ナット | 12 |
| SKT1-3B | 平置きラック受 | 2 |
| | ラックスロープ前 | 1 |
| | 振れ止め | 1 |
| | 車輪止めフレーム | 2 |
| | ラック高前支柱 | 1 |
| | ラック高後支柱 | 1 |
| | M6×12六角ボルト | 21 |
| | M8×20六角ボルト | 8 |
| | M5×20丸頭ボルト | 6 |
| | M5スプリングワッシャ | 6 |
| | M5袋ナット | 6 |
| SKT1-4B | 平置きラック受 | 2 |
| | ラックスロープ前 | 1 |
| | 振れ止め | 1 |
| | 車輪止めフレーム | 2 |
| | ラック繋ぎ金具 | 2 |
| | M6×12六角ボルト | 17 |
| | M5×20丸頭ボルト | 6 |
| | M5スプリングワッシャ | 6 |
| | M5袋ナット | 6 |

| | | |
|---|---|---|
| SKT10-K5 | レールつなぎ | 3 |
| | 抜け止め金具 | 4 |
| | M6×12六角ボルト | 16 |
| | 取扱注意シール | 1 |
| | 説明書（本書） | 1 |
| SKT10-K6 | レールつなぎ | 4 |
| | レールつなぎ連棟 | 1 |
| | 抜け止め金具 | 4 |
| | レール連結金具 | 2 |
| | M6×12六角ボルト | 22 |
| | 取扱注意シール | 2 |
| | 説明書（本書） | 1 |
| SR10-K8 | レール 2300 | 2 |
| | 芯棒打ち込み式アンカー | 8 |
| SR10-K9 | レール 2500 | 2 |
| | 芯棒打ち込み式アンカー | 8 |
| SR10-K10 | レール 2750 | 2 |
| | 芯棒打ち込み式アンカー | 8 |

## 【部品一覧】

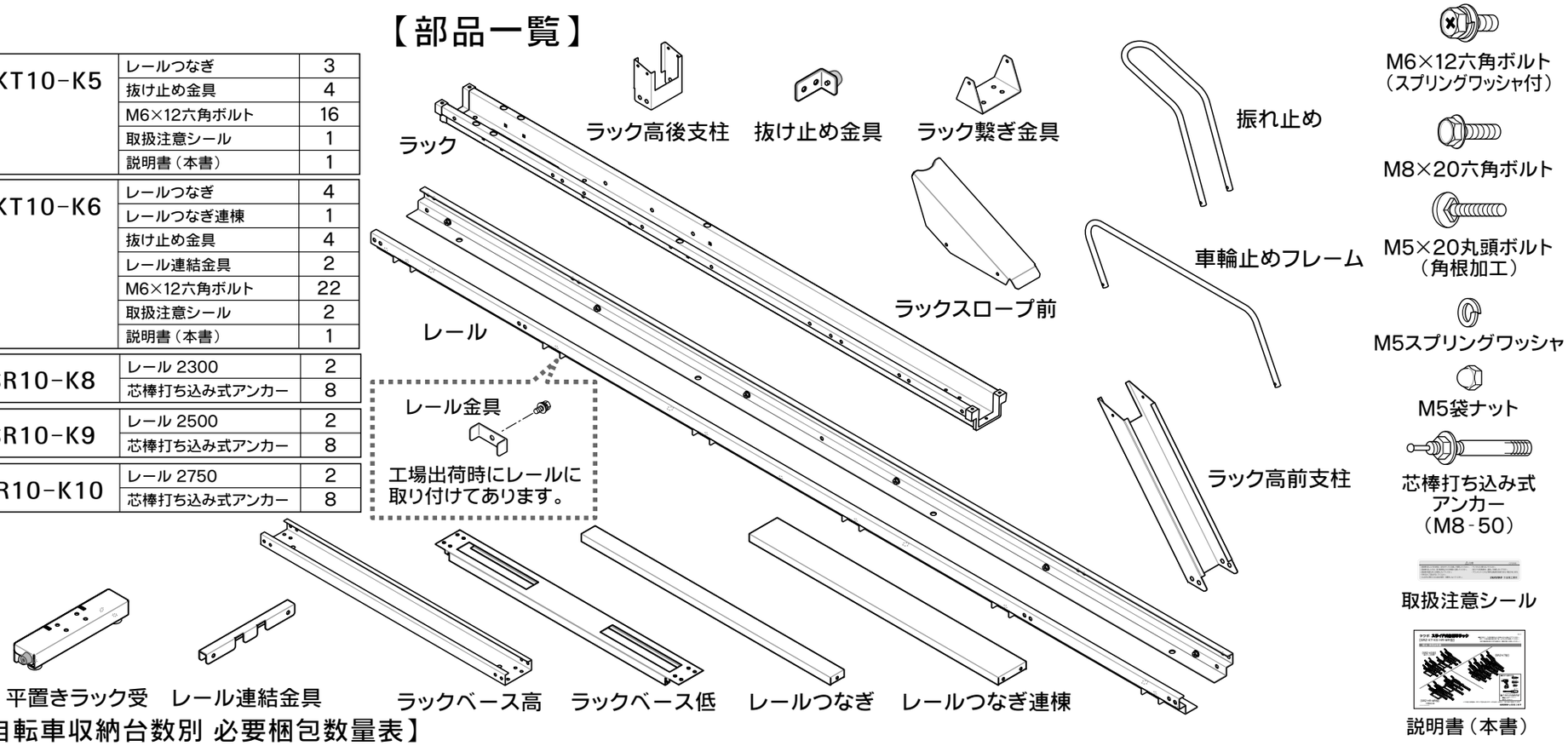


## 【自転車収納台数別 必要梱包数量表】

| 梱包番号 | 自転車収納台数 | | | | | | | | | | | | | | | | | | | | | | | | | | |
|---|---|---|---|---|---|---|---|---|---|---|---|---|---|---|---|---|---|---|---|---|---|---|---|---|---|---|---|
| | 3 | 3※1 | 4 | 5 | 5※1 | 6 | 7 | 7※1 | 8 | 9 | 9※1 | 10 | 11 | 11※1 | 12 | 13 | 13※1 | 14 | 15 | 15※1 | 16 | 17 | 17※1 | 18 | 19 | 19※1 | 20 |
| SKT1-1A | 1 | | 1 | 1 | 1 | 1 | 2 | 1 | 2 | 2 | 2 | 2 | 3 | 2 | 3 | 3 | 3 | 3 | 4 | 3 | 4 | 4 | 4 | 4 | 5 | 4 | 5 |
| SKT1-2A | | 1 | 1 | 1 | 1 | 1 | 1 | 2 | 2 | 2 | 2 | 2 | 2 | 3 | 3 | 3 | 3 | 3 | 3 | 4 | 4 | 4 | 4 | 4 | 4 | 5 | 5 |
| SKT1-3A | 1 | | | | 1 | 1 | 1 | | | | 1 | 1 | 1 | | | | 1 | 1 | 1 | | | | 1 | 1 | 1 | | |
| SKT1-4A | | 1 | | 1 | | 1 | | 1 | | 1 | | 1 | | 1 | | 1 | | 1 | | 1 | | 1 | | 1 | | 1 | |
| SKT1-1B | 1 | | 1 | 1 | 1 | 1 | 2 | 1 | 2 | 2 | 2 | 2 | 3 | 2 | 3 | 3 | 3 | 3 | 4 | 3 | 4 | 4 | 4 | 4 | 5 | 4 | 5 |
| SKT1-2B | | 1 | 1 | 1 | 1 | 1 | 1 | 2 | 2 | 2 | 2 | 2 | 2 | 3 | 3 | 3 | 3 | 3 | 3 | 4 | 4 | 4 | 4 | 4 | 4 | 5 | 5 |
| SKT1-3B | 1 | | | | 1 | 1 | 1 | | | | 1 | 1 | 1 | | | | 1 | 1 | 1 | | | | 1 | 1 | 1 | | |
| SKT1-4B | | 1 | | 1 | | 1 | | 1 | | 1 | | 1 | | 1 | | 1 | | 1 | | 1 | | 1 | | 1 | | 1 | |
| SKT10-K5 | 1 | 1 | 1 | 1 | 1 | 1 | 1 | 1 | 1 | 1 | 1 | 1 | | | | | | | | | | | | | | | |
| SKT10-K6 | | | | | | | | | | | | | 1 | 1 | 1 | 1 | 1 | 1 | 1 | 1 | 1 | 1 | 1 | 1 | 1 | 1 | 1 |
| SR10-K8 | ① | ①※2 | ① | ① | ① | ① | ① | ① | 1 | | | | ② | ② | ② | ① | ① | ① | ② | ② | ① | ① | ① | 2 | 1 | 1 | 1 |
| SR10-K9 | | | | | | | | | | 1 | 1 | | | | | 1 | 1 | | | | 1 | | | | 1 | 1 | |
| SR10-K10 | | | | | | | | | | | | 1 | | | | | | 1 | | | | 1 | 1 | | | | 1 |

※1 ラック（高）から始まる場合、レールの組み合わせが変わります。（品番の末尾に「H」がつきます。）
※2 数量に○印の付いているものは、レール2本を必要な長さにカットして使用します。（レールカットの要領は、P3・P8をご覧ください。）

# 3-2.部品の確認（SRZ-KS型）

## 【梱包一覧表】

| 梱包番号 | 部品名 | 数量 |
|---|---|---|
| SKT1-1A | ラック | 2 |
| | ラックベース低 | 2 |
| SKS1-2A | ラック（平置き） | 2 |
| | ラックベース高 | 2 |
| SKS1-3A | ラック（平置き） | 1 |
| | ラックベース高 | 1 |
| SKT1-4A | ラック | 1 |
| | ラックベース低 | 1 |
| SKT1-1B | 平置きラック受 | 4 |
| | ラックスロープ前 | 2 |
| | 振れ止め | 2 |
| | 車輪止めフレーム | 4 |
| | ラック繋ぎ金具 | 4 |
| | M6×12六角ボルト | 33 |
| | M5×20丸頭ボルト | 12 |
| | M5スプリングワッシャ | 12 |
| | M5袋ナット | 12 |
| SKS1-2B | 平置きラック受 | 4 |
| | ラックスロープ前 | 2 |
| | ラックスロープ後 | 2 |
| | 振れ止め | 2 |
| | 車輪止めフレーム | 4 |
| | スロープ繋ぎ金具 | 2 |
| | スロープ受け | 2 |
| | ラック高前支柱 | 2 |
| | ラック高後支柱 | 2 |
| | M6×12六角ボルト | 53 |
| | M8×20六角ボルト | 16 |
| | M5×20丸頭ボルト | 12 |
| | M5スプリングワッシャ | 12 |
| | M5袋ナット | 12 |
| SKS1-3B | 平置きラック受 | 2 |
| | ラックスロープ前 | 1 |
| | ラックスロープ後 | 1 |
| | 振れ止め | 1 |
| | 車輪止めフレーム | 2 |
| | スロープ繋ぎ金具 | 1 |
| | スロープ受け | 1 |
| | ラック高前支柱 | 1 |
| | ラック高後支柱 | 1 |
| | M6×12六角ボルト | 27 |
| | M8×20六角ボルト | 8 |
| | M5×20丸頭ボルト | 6 |
| | M5スプリングワッシャ | 6 |
| | M5袋ナット | 6 |
| SKT1-4B | 平置きラック受 | 2 |
| | ラックスロープ前 | 1 |
| | 振れ止め | 1 |
| | 車輪止めフレーム | 2 |
| | ラック繋ぎ金具 | 2 |
| | M6×12六角ボルト | 17 |
| | M5×20丸頭ボルト | 6 |
| | M5スプリングワッシャ | 6 |
| | M5袋ナット | 6 |
| SKT10-K5 | レールつなぎ | 3 |
| | 抜け止め金具 | 4 |
| | M6×12六角ボルト | 16 |
| | 取扱注意シール | 1 |
| | 説明書（本書） | 1 |
| SKT10-K6 | レールつなぎ | 4 |
| | レールつなぎ連棟 | 1 |
| | 抜け止め金具 | 4 |
| | レール連結金具 | 2 |
| | M6×12六角ボルト | 22 |
| | 取扱注意シール | 2 |
| | 説明書（本書） | 1 |
| SKT10-K7 | レールつなぎ | 5 |
| | レールつなぎ連棟 | 2 |
| | 抜け止め金具 | 4 |
| | レール連結金具 | 4 |
| | M6×12六角ボルト | 28 |
| | 取扱注意シール | 2 |
| | 説明書（本書） | 1 |
| SR10-K8 | レール 2300 | 2 |
| | 芯棒打ち込み式アンカー | 8 |
| SR10-K9 | レール 2500 | 2 |
| | 芯棒打ち込み式アンカー | 8 |
| SR10-K10 | レール 2750 | 2 |
| | 芯棒打ち込み式アンカー | 8 |

## 【部品一覧】

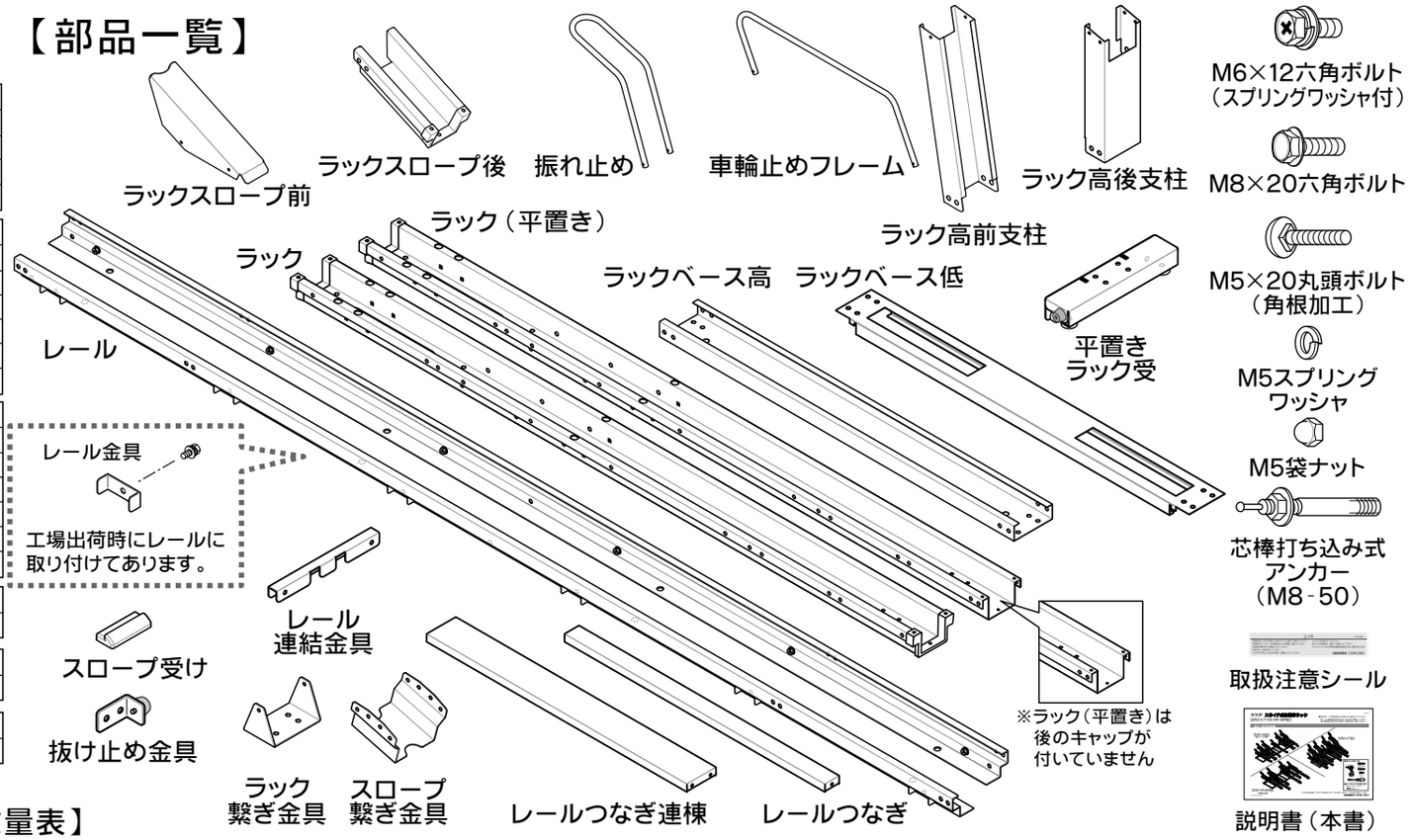


## 【自転車収納台数別 必要梱包数量表】

| 梱包番号 | 自転車収納台数 | | | | | | | | | | | | | | | | | | | | | | | | | | |
|---|---|---|---|---|---|---|---|---|---|---|---|---|---|---|---|---|---|---|---|---|---|---|---|---|---|---|---|
| | 3 | 3※1 | 4 | 5 | 5※1 | 6 | 7 | 7※1 | 8 | 9 | 9※1 | 10 | 11 | 11※1 | 12 | 13 | 13※1 | 14 | 15 | 15※1 | 16 | 17 | 17※1 | 18 | 19 | 19※1 | 20 |
| SKT1-1A | 1 | | 1 | 1 | 1 | 1 | 2 | 1 | 2 | 2 | 2 | 2 | 3 | 2 | 3 | 3 | 3 | 3 | 4 | 3 | 4 | 4 | 4 | 4 | 5 | 4 | 5 |
| SKS1-2A | | 1 | 1 | 1 | 1 | 1 | 1 | 2 | 2 | 2 | 2 | 2 | 2 | 3 | 3 | 3 | 3 | 3 | 3 | 4 | 4 | 4 | 4 | 4 | 4 | 5 | 5 |
| SKS1-3A | 1 | | | | 1 | 1 | 1 | | | | 1 | 1 | 1 | | | | 1 | 1 | 1 | | | | 1 | 1 | 1 | | |
| SKT1-4A | | 1 | | 1 | | 1 | | 1 | | 1 | | 1 | | 1 | | 1 | | 1 | | 1 | | 1 | | 1 | | 1 | |
| SKT1-1B | 1 | | 1 | 1 | 1 | 1 | 2 | 1 | 2 | 2 | 2 | 2 | 3 | 2 | 3 | 3 | 3 | 3 | 4 | 3 | 4 | 4 | 4 | 4 | 5 | 4 | 5 |
| SKS1-2B | | 1 | 1 | 1 | 1 | 1 | 1 | 2 | 2 | 2 | 2 | 2 | 2 | 3 | 3 | 3 | 3 | 3 | 3 | 4 | 4 | 4 | 4 | 4 | 4 | 5 | 5 |
| SKS1-3B | 1 | | | | 1 | 1 | 1 | | | | 1 | 1 | 1 | | | | 1 | 1 | 1 | | | | 1 | 1 | 1 | | |
| SKT1-4B | | 1 | | 1 | | 1 | | 1 | | 1 | | 1 | | 1 | | 1 | | 1 | | 1 | | 1 | | 1 | | 1 | |
| SKT10-K5 | 1 | 1 | 1 | 1 | 1 | 1 | 1 | 1 | 1 | | | | | | | | | | | | | | | | | | |
| SKT10-K6 | | | | | | | | | | 1 | 1 | 1 | 1 | 1 | 1 | 1 | 1 | 1 | 1 | 1 | 1 | 1 | 1 | 1 | | | |
| SKT10-K7 | | | | | | | | | | | | | | | | | | | | | | | | | 1 | 1 | 1 |
| SR10-K8 | ① | ①※2 | ① | ① | ① | 1 | | | | ② | ② | ② | ② | ② | ② | ② | ② | ② | 2 | 2 | 1 | 1 | 1 | | ③ | ③ | ③ |
| SR10-K9 | | | | | | | 1 | 1 | | | | | | | | | | | | | 1 | | | | | | |
| SR10-K10 | | | | | | | | | 1 | | | | | | | | | | | | | 1 | 1 | ② | | | |

※1 ラック（高）から始まる場合、レールの組み合わせが変わります。（品番の末尾に「H」がつきます。）
※2 数量に○印の付いているものは、レール2本を必要な長さにカットして使用します。（レールカットの要領は、P3・P8をご覧ください。）

# 3-3.部品の確認（SRZ-HR型）

## 【梱包一覧表】

| 梱包番号 | 部品名 | 数量 |
|---|---|---|
| SHR1-1A | ラック（平置き） | 2 |
| | ラックベース低 | 2 |
| SHR1-4A | ラック（平置き） | 1 |
| | ラックベース低 | 1 |
| SHR1-1B | 平置きラック受 | 4 |
| | ラックスロープ後 | 2 |
| | 振れ止め | 2 |
| | 車輪止めフレーム | 4 |
| | ラック繋ぎ金具 | 4 |
| | スロープ繋ぎ金具 | 2 |
| | スロープ受け | 2 |
| | 車輪ストッパー | 2 |
| | ラック前補強（平置き式） | 1 |
| | M6×12六角ボルト | 49 |
| | M5×20丸頭ボルト | 12 |
| | M5スプリングワッシャ | 12 |
| | M5袋ナット | 12 |
| SHR1-4B | 平置きラック受 | 2 |
| | ラックスロープ後 | 1 |
| | 振れ止め | 1 |
| | 車輪止めフレーム | 2 |
| | ラック繋ぎ金具 | 2 |
| | スロープ繋ぎ金具 | 1 |
| | スロープ受け | 1 |
| | 車輪ストッパー | 1 |
| | M6×12六角ボルト | 23 |
| | M5×20丸頭ボルト | 6 |
| | M5スプリングワッシャ | 6 |
| | M5袋ナット | 6 |
| SHR1-5B | 平置きラック受 | 2 |
| | ラックスロープ後 | 1 |
| | 振れ止め | 1 |
| | 車輪止めフレーム | 2 |
| | ラック繋ぎ金具 | 2 |
| | スロープ繋ぎ金具 | 1 |
| | スロープ受け | 1 |
| | 車輪ストッパー | 1 |
| | ラック前補強（平置き式） | 1 |
| | M6×12六角ボルト | 27 |
| | M5×20丸頭ボルト | 6 |
| | M5スプリングワッシャ | 6 |
| | M5袋ナット | 6 |
| SKT10-K5 | レールつなぎ | 3 |
| | 抜け止め金具 | 4 |
| | M6×12六角ボルト | 16 |
| | 取扱注意シール | 1 |
| | 説明書（本書） | 1 |
| SKT10-K6 | レールつなぎ | 4 |
| | レールつなぎ連棟 | 1 |
| | 抜け止め金具 | 4 |
| | レール連結金具 | 2 |
| | M6×12六角ボルト | 22 |
| | 取扱注意シール | 2 |
| | 説明書（本書） | 1 |
| SKT10-K7 | レールつなぎ | 5 |
| | レールつなぎ連棟 | 2 |
| | 抜け止め金具 | 4 |
| | レール連結金具 | 4 |
| | M6×12六角ボルト | 28 |
| | 取扱注意シール | 2 |
| | 説明書（本書） | 1 |
| SR10-K8 | レール 2300 | 2 |
| | 芯棒打ち込み式アンカー | 8 |
| SR10-K9 | レール 2500 | 2 |
| | 芯棒打ち込み式アンカー | 8 |
| SR10-K10 | レール 2750 | 2 |
| | 芯棒打ち込み式アンカー | 8 |

## 【部品一覧】

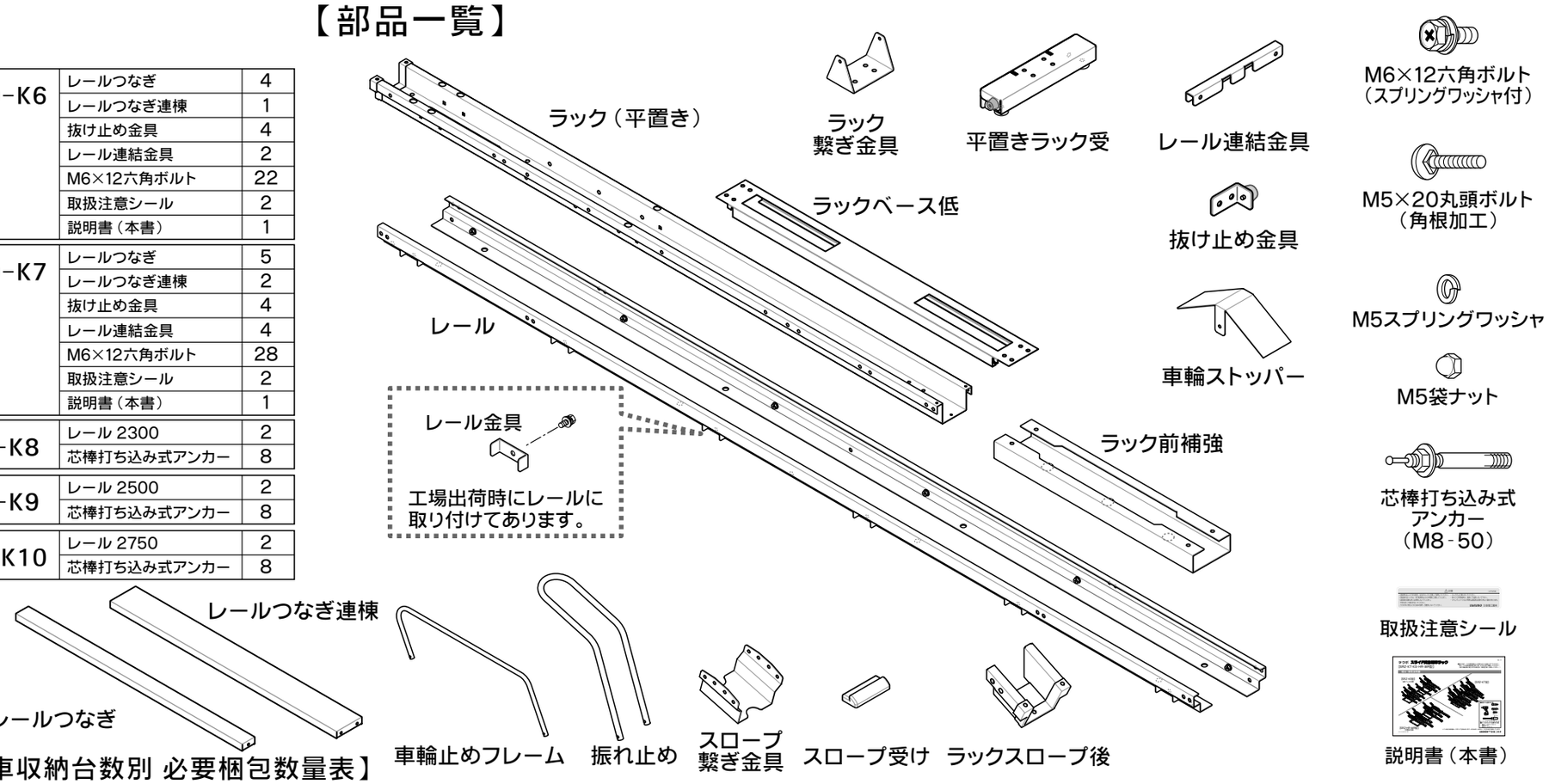


## 【自転車収納台数別 必要梱包数量表】

| 梱包番号 | 自転車収納台数（台） | | | | | | | | | | | | | | | | | | | |
|---|---|---|---|---|---|---|---|---|---|---|---|---|---|---|---|---|---|---|---|---|
| | 3 | 4 | 5 | 6 | 7 | 8 | 9 | 10 | 11 | 12 | 13 | 14 | 15 | 16 | 16（※2） | 17 | 17（※2） | 18 | 19 | 20 |
| SHR1-1A | 1 | 2 | 2 | 3 | 3 | 4 | 4 | 5 | 5 | 6 | 6 | 7 | 7 | 8 | 8 | 8 | 8 | 9 | 9 | 10 |
| SHR1-4A | 1 | | 1 | | 1 | | 1 | | 1 | | 1 | | 1 | | | 1 | 1 | | 1 | |
| SHR1-1B | 1 | 2 | 2 | 3 | 3 | 4 | 4 | 5 | 5 | 6 | 6 | 7 | 7 | 8 | 8 | 8 | 8 | 9 | 9 | 10 |
| SHR1-4B<br>(※1)SHR1-5B | 1 | | 1 | | 1 | | 1 | | 1 | | 1 | | 1 | | | 1 | 1 | | 1 | |
| SKT10-K5 | 1 | 1 | 1 | 1 | 1 | 1 | | | | | | | | | | | | | | |
| SKT10-K6 | | | | | | | 1 | 1 | 1 | 1 | 1 | 1 | 1 | 1 | 1 | 1 | 1 | 1 | | |
| SKT10-K7 | | | | | | | | | | | | | | | | | | | 1 | 1 |
| SR10-K8 | ①※3 | ① | ① | 1 | | | ② | ② | ② | ② | ② | ② | 2 | 1 | 1 | 1 | | | ③ | ③ |
| SR10-K9 | | | | | 1 | | | | | | | | | 1 | | | 1 | | | |
| SR10-K10 | | | | | | 1 | | | | | | | | | ① | 1 | 1 | ② | | |

※1 ラック前補強付ラックから始まる場合，必要梱包数量表の『SHR1-4B』が『SHR1-5B』に変わります。（品番の末尾に「H」がつきます。）
※2 上段ラックを取り付ける場合は、レールの組み合わせが変わります。（品番の末尾に「J」がつきます。）
※3 数量に○印の付いているものは、レール2本を必要な長さにカットして使用します。（レールカットの要領は、P3・P9・P10をご覧ください。）

# 3-4.部品の確認（SRZ-WR型）

## 【梱包一覧表】

| 梱包番号 | 部品名 | 数量 |
|---|---|---|
| SHR1-1A | ラック（平置き） | 2 |
| | ラックベース低 | 2 |
| SHR1-4A | ラック（平置き） | 1 |
| | ラックベース低 | 1 |
| SHR1-1B | 平置きラック受 | 4 |
| | ラックスロープ後 | 2 |
| | 振れ止め | 2 |
| | 車輪止めフレーム | 4 |
| | ラック繋ぎ金具 | 4 |
| | スロープ繋ぎ金具 | 2 |
| | スロープ受け | 2 |
| | 車輪ストッパー | 2 |
| | ラック前補強（平置き式） | 1 |
| | M6×12六角ボルト | 49 |
| | M5×20丸頭ボルト | 12 |
| | M5スプリングワッシャ | 12 |
| | M5袋ナット | 12 |
| SHR1-4B | 平置きラック受 | 2 |
| | ラックスロープ後 | 1 |
| | 振れ止め | 1 |
| | 車輪止めフレーム | 2 |
| | ラック繋ぎ金具 | 2 |
| | スロープ繋ぎ金具 | 1 |
| | スロープ受け | 1 |
| | 車輪ストッパー | 1 |
| | M6×12六角ボルト | 23 |
| | M5×20丸頭ボルト | 6 |
| | M5スプリングワッシャ | 6 |
| | M5袋ナット | 6 |
| SHR1-5B | 平置きラック受 | 2 |
| | ラックスロープ後 | 1 |
| | 振れ止め | 1 |
| | 車輪止めフレーム | 2 |
| | ラック繋ぎ金具 | 2 |
| | スロープ繋ぎ金具 | 1 |
| | スロープ受け | 1 |
| | 車輪ストッパー | 1 |
| | ラック前補強（平置き式） | 1 |
| | M6×12六角ボルト | 27 |
| | M5×20丸頭ボルト | 6 |
| | M5スプリングワッシャ | 6 |
| | M5袋ナット | 6 |
| SKT10-K5 | レールつなぎ | 3 |
| | 抜け止め金具 | 4 |
| | M6×12六角ボルト | 16 |
| | 取扱注意シール | 1 |
| | 説明書（本書） | 1 |
| SKT10-K6 | レールつなぎ | 4 |
| | レールつなぎ連棟 | 1 |
| | 抜け止め金具 | 4 |
| | レール連結金具 | 2 |
| | M6×12六角ボルト | 22 |
| | 取扱注意シール | 2 |
| | 説明書（本書） | 1 |
| SKT10-K7 | レールつなぎ | 5 |
| | レールつなぎ連棟 | 2 |
| | 抜け止め金具 | 4 |
| | レール連結金具 | 4 |
| | M6×12六角ボルト | 28 |
| | 取扱注意シール | 2 |
| | 説明書（本書） | 1 |
| SR10-K8 | レール 2300 | 2 |
| | 芯棒打ち込み式アンカー | 8 |
| SR10-K9 | レール 2500 | 2 |
| | 芯棒打ち込み式アンカー | 8 |
| SR10-K10 | レール 2750 | 2 |
| | 芯棒打ち込み式アンカー | 8 |

## 【部品一覧】

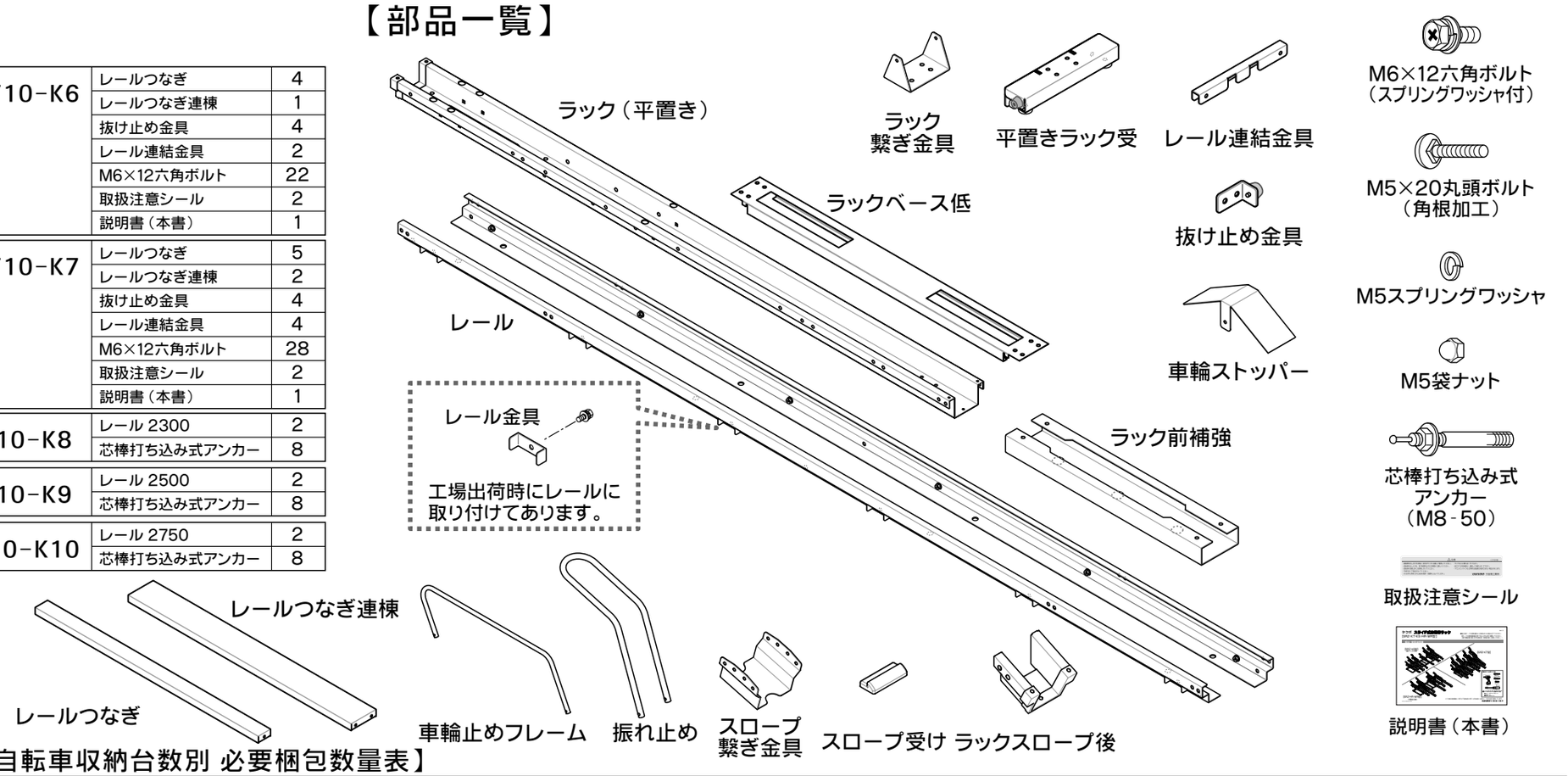


## 【自転車収納台数別 必要梱包数量表】

| 梱包番号 | 自転車収納台数（台） | | | | | | | | | | | | | | | | | | | | | |
|---|---|---|---|---|---|---|---|---|---|---|---|---|---|---|---|---|---|---|---|---|---|---|
| | 3 | 4 | 5 | 6 | 7 | 8 | 9 | 10 | 11 | 12 | 13 | 14 | 14(※2) | 15 | 15(※2) | 16 | 16(※2) | 17 | 17(※2) | 18 | 19 | 20 |
| SHR1-1A | 1 | 2 | 2 | 3 | 3 | 4 | 4 | 5 | 5 | 6 | 6 | 7 | 7 | 7 | 7 | 8 | 8 | 8 | 8 | 9 | 9 | 10 |
| SHR1-4A | 1 | | 1 | | 1 | | 1 | | 1 | | 1 | | | 1 | 1 | | | 1 | 1 | | 1 | |
| SHR1-1B | 1 | 2 | 2 | 3 | 3 | 4 | 4 | 5 | 5 | 6 | 6 | 7 | 7 | 7 | 7 | 8 | 8 | 8 | 8 | 9 | 9 | 10 |
| SHR1-4B (※1)SHR1-5B | 1 | | 1 | | 1 | | 1 | | 1 | | 1 | | | 1 | 1 | | | 1 | 1 | | 1 | |
| SKT10-K5 | 1 | 1 | 1 | 1 | 1 | | | | | | | | | | | | | | | | | |
| SKT10-K6 | | | | | | 1 | 1 | 1 | 1 | 1 | 1 | 1 | 1 | 1 | 1 | 1 | | 1 | | | | |
| SKT10-K7 | | | | | | | | | | | | | | | | | 1 | | 1 | 1 | 1 | 1 |
| SR10-K8 | ①※3 | ① | ① | 1 | | ② | ② | ② | ② | ② | ② | ② | | 1 | | 1 | ③ | | ③ | ③ | ③ | ③ |
| SR10-K9 | | | | | | | | | | | | | ② | 1 | 1 | | | | | | | |
| SR10-K10 | | | | | ① | | | | | | | | | | 1 | 1 | | ② | | | | |

※1 ラック前補強付ラックから始まる場合，必要梱包数量表の『SHR1-4B』が『SHR1-5B』に変わります。（品番の末尾に「H」がつきます。）
※2 上段ラックを取り付ける場合は、レールの組み合わせが変わります。（品番の末尾に「J」がつきます。）
※3 数量に○印の付いているものは、レール2本を必要な長さにカットして使用します。（レールカットの要領は、P3・P9・P10をご覧ください。）

# 4-1.レールのカットと連結（SRZ-KT・KS型）

## 【SRZ-KT型】

**【レールカット・穴あけ加工・連結 組合せ表】20台以下**

| 収納台数 | カット寸法 | 必要な穴あけ | | | | 連結するレール | レール全長 |
|---|---|---|---|---|---|---|---|
| | | A | B | C | D | | |
| 3台 | 1200㎜ | ○ | ○ | ○ | | カットレール1200 のみ | 1200㎜ |
| 4台 | 1450㎜ | ○ | ○ | ○ | | カットレール1450 のみ | 1450㎜ |
| 5台 | 1650㎜ | ○ | ○ | ○ | ○ | カットレール1650 のみ | 1650㎜ |
| 6台 | 1900㎜ | ○ | | ○ | | カットレール1900 のみ | 1900㎜ |
| 7台 | 2100㎜ | ○ | ○ | ○ | | カットレール2100 のみ | 2100㎜ |
| 8台 | なし | | | | | レール2300 のみ | 2300㎜ |
| 9台 | なし | | | | | レール2500 のみ | 2500㎜ |
| 10台 | なし | | | | | レール2750 のみ | 2750㎜ |
| 11台 | 700㎜ | ○ | | ○ | ○ | レール2300+カットレール700 | 3000㎜ |
| 12台 | 900㎜ | ○ | | ○ | ○ | レール2300+カットレール900 | 3200㎜ |
| 13台 | 900㎜ | ○ | | ○ | ○ | レール2500+カットレール900 | 3400㎜ |
| 14台 | 900㎜ | ○ | | ○ | ○ | レール2750+カットレール900 | 3650㎜ |
| 15台 | 1600㎜ | ○ | | ○ | ○ | レール2300+カットレール1600 | 3900㎜ |
| 16台 | 1600㎜ | | | ○ | ○ | レール2500+カットレール1600 | 4100㎜ |
| 17台 | 1600㎜ | ○ | | ○ | ○ | レール2750+カットレール1600 | 4350㎜ |
| 18台 | なし | | | | | レール2300+レール2300 | 4600㎜ |
| 19台 | なし | | | | | レール2500+レール2300 | 4800㎜ |
| 20台 | なし | | | | | レール2750+レール2300 | 5050㎜ |

**【レール連結 組合せ表】21台以上**（※レール間150㎜を含みます。）

| 収納台数 | 組み合わせるセット | レール全長(※) | 収納台数 | 組み合わせるセット | レール全長(※) |
|---|---|---|---|---|---|
| 21台 | 13台用＋ 8台用 | 5850㎜ | 41台 | 20台用＋13台用＋ 8台用 | 11050㎜ |
| 22台 | 12台用＋10台用 | 6100㎜ | 42台 | 20台用＋12台用＋10台用 | 11300㎜ |
| 23台 | 13台用＋10台用 | 6300㎜ | 43台 | 20台用＋13台用＋10台用 | 11500㎜ |
| 24台 | 14台用＋10台用 | 6550㎜ | 44台 | 18台用＋18台用＋ 8台用 | 11800㎜ |
| 25台 | 16台用＋ 9台用 | 6750㎜ | 45台 | 18台用＋18台用＋ 9台用 | 12000㎜ |
| 26台 | 18台用＋ 8台用 | 7050㎜ | 46台 | 18台用＋18台用＋10台用 | 12250㎜ |
| 27台 | 18台用＋ 9台用 | 7250㎜ | 47台 | 20台用＋18台用＋ 9台用 | 12450㎜ |
| 28台 | 20台用＋ 8台用 | 7500㎜ | 48台 | 20台用＋20台用＋ 8台用 | 12700㎜ |
| 29台 | 20台用＋ 9台用 | 7700㎜ | 49台 | 20台用＋20台用＋ 9台用 | 12900㎜ |
| 30台 | 20台用＋10台用 | 7950㎜ | 50台 | 20台用＋20台用＋10台用 | 13150㎜ |
| 31台 | 18台用＋13台用 | 8150㎜ | 51台 | 20台用＋20台用＋11台用 | 13400㎜ |
| 32台 | 20台用＋12台用 | 8400㎜ | 52台 | 20台用＋20台用＋12台用 | 13600㎜ |
| 33台 | 20台用＋13台用 | 8600㎜ | 53台 | 20台用＋20台用＋13台用 | 13800㎜ |
| 34台 | 20台用＋14台用 | 8850㎜ | 54台 | 18台用＋18台用＋18台用 | 14100㎜ |
| 35台 | 19台用＋16台用 | 9050㎜ | 55台 | 19台用＋18台用＋18台用 | 14300㎜ |
| 36台 | 18台用＋18台用 | 9350㎜ | 56台 | 20台用＋18台用＋18台用 | 14550㎜ |
| 37台 | 19台用＋18台用 | 9550㎜ | 57台 | 20台用＋19台用＋18台用 | 14750㎜ |
| 38台 | 20台用＋18台用 | 9800㎜ | 58台 | 20台用＋20台用＋18台用 | 15000㎜ |
| 39台 | 20台用＋19台用 | 10000㎜ | 59台 | 20台用＋20台用＋19台用 | 15200㎜ |
| 40台 | 20台用＋20台用 | 10250㎜ | 60台 | 20台用＋20台用＋20台用 | 15450㎜ |

## 【SRZ-KS型】

**【レールカット・穴あけ加工・連結 組合せ表】20台以下**

| 収納台数 | カット寸法 | 必要な穴あけ | | | | 連結するレール | レール全長 |
|---|---|---|---|---|---|---|---|
| | | A | B | C | D | | |
| 3台 | 1450㎜ | ○ | ○ | ○ | | カットレール1450 のみ | 1450㎜ |
| 4台 | 1700㎜ | ○ | ○ | ○ | ○ | カットレール1700 のみ | 1700㎜ |
| 5台 | 1950㎜ | ○ | ○ | ○ | | カットレール1950 のみ | 1950㎜ |
| 6台 | なし | | | | | レール2300 のみ | 2300㎜ |
| 7台 | なし | | | | | レール2500 のみ | 2500㎜ |
| 8台 | なし | | | | | レール2750 のみ | 2750㎜ |
| 9台 | 700㎜ | ○ | | ○ | ○ | レール2300+カットレール700 | 3000㎜ |
| 10台 | 950㎜ | | | ○ | ○ | レール2300+カットレール950 | 3250㎜ |
| 11台 | 1200㎜ | ○ | | ○ | ○ | レール2300+カットレール1200 | 3500㎜ |
| 12台 | 1500㎜ | ○ | | ○ | ○ | レール2300+カットレール1500 | 3800㎜ |
| 13台 | 1750㎜ | ○ | | ○ | ○ | レール2300+カットレール1750 | 4050㎜ |
| 14台 | 2000㎜ | ○ | | ○ | ○ | レール2300+カットレール2000 | 4300㎜ |
| 15台 | なし | | | | | レール2300+レール2300 | 4600㎜ |
| 16台 | なし | | | | | レール2500+レール2300 | 4800㎜ |
| 17台 | なし | | | | | レール2750+レール2300 | 5050㎜ |
| 18台 | 2600㎜ | ○ | | ○ | ○ | レール2750+カットレール2600 | 5350㎜ |
| 19台 | 1000㎜ | | | ○ | ○ | レール2300+レール2300+カットレール1000 | 5600㎜ |
| 20台 | 1250㎜ | ○ | | ○ | ○ | レール2300+レール2300+カットレール1250 | 5850㎜ |

**【レール連結 組合せ表】21台以上**（※レール間150㎜を含みます。）

| 収納台数 | 組み合わせるセット | レール全長(※) | 収納台数 | 組み合わせるセット | レール全長(※) |
|---|---|---|---|---|---|
| 21台 | 15台用＋ 6台用 | 7050㎜ | 41台 | 17台用＋17台用＋ 7台用 | 12900㎜ |
| 22台 | 16台用＋ 6台用 | 7250㎜ | 42台 | 17台用＋17台用＋ 8台用 | 13150㎜ |
| 23台 | 16台用＋ 7台用 | 7450㎜ | 43台 | 17台用＋17台用＋ 9台用 | 13400㎜ |
| 24台 | 16台用＋ 8台用 | 7700㎜ | 44台 | 17台用＋17台用＋10台用 | 13650㎜ |
| 25台 | 17台用＋ 8台用 | 7950㎜ | 45台 | 15台用＋15台用＋15台用 | 14100㎜ |
| 26台 | 16台用＋10台用 | 8200㎜ | 46台 | 16台用＋15台用＋15台用 | 14300㎜ |
| 27台 | 16台用＋11台用 | 8450㎜ | 47台 | 16台用＋16台用＋15台用 | 14500㎜ |
| 28台 | 16台用＋12台用 | 8750㎜ | 48台 | 16台用＋16台用＋16台用 | 14700㎜ |
| 29台 | 16台用＋13台用 | 9000㎜ | 49台 | 17台用＋16台用＋16台用 | 14950㎜ |
| 30台 | 15台用＋15台用 | 9350㎜ | 50台 | 17台用＋17台用＋16台用 | 15200㎜ |
| 31台 | 16台用＋15台用 | 9550㎜ | 51台 | 17台用＋17台用＋17台用 | 15450㎜ |
| 32台 | 16台用＋16台用 | 9750㎜ | 52台 | 18台用＋17台用＋17台用 | 15750㎜ |
| 33台 | 17台用＋16台用 | 10000㎜ | 53台 | 20台用＋17台用＋16台用 | 16000㎜ |
| 34台 | 17台用＋17台用 | 10250㎜ | 54台 | 20台用＋17台用＋17台用 | 16250㎜ |
| 35台 | 18台用＋17台用 | 10550㎜ | 55台 | 20台用＋18台用＋17台用 | 16550㎜ |
| 36台 | 18台用＋18台用 | 10850㎜ | 56台 | 20台用＋18台用＋18台用 | 16850㎜ |
| 37台 | 19台用＋18台用 | 11100㎜ | 57台 | 20台用＋20台用＋17台用 | 17050㎜ |
| 38台 | 20台用＋18台用 | 11350㎜ | 58台 | 20台用＋20台用＋18台用 | 17350㎜ |
| 39台 | 20台用＋19台用 | 11600㎜ | 59台 | 20台用＋20台用＋19台用 | 17600㎜ |
| 40台 | 20台用＋20台用 | 11850㎜ | 60台 | 20台用＋20台用＋20台用 | 17850㎜ |

# 4-2.レールのカット（上段なし）と連結（SRZ-HR・WR型）

## 【SRZ-HR型】

**【レールカット・穴あけ加工・連結 組合せ表】20台以下**

| 収納台数 | カット寸法 | 必要な穴あけ | | | | 連結するレール | レール全長 |
|---|---|---|---|---|---|---|---|
| | | A | B | C | D | | |
| 3台 | 1450㎜ | ○ | ○ | ○ | | カットレール1450 のみ | 1450㎜ |
| 4台 | 1700㎜ | ○ | ○ | ○ | ○ | カットレール1700 のみ | 1700㎜ |
| 5台 | 1950㎜ | ○ | ○ | ○ | | カットレール1950 のみ | 1950㎜ |
| 6台 | なし | | | | | レール2300 のみ | 2300㎜ |
| 7台 | なし | | | | | レール2500 のみ | 2500㎜ |
| 8台 | なし | | | | | レール2750 のみ | 2750㎜ |
| 9台 | 700㎜ | ○ | | ○ | ○ | レール2300+カットレール700 | 3000㎜ |
| 10台 | 950㎜ | | | ○ | ○ | レール2300+カットレール950 | 3250㎜ |
| 11台 | 1200㎜ | ○ | | ○ | ○ | レール2300+カットレール1200 | 3500㎜ |
| 12台 | 1500㎜ | ○ | | ○ | ○ | レール2300+カットレール1500 | 3800㎜ |
| 13台 | 1750㎜ | ○ | | ○ | ○ | レール2300+カットレール1750 | 4050㎜ |
| 14台 | 2000㎜ | ○ | | ○ | ○ | レール2300+カットレール2000 | 4300㎜ |
| 15台 | なし | | | | | レール2300+レール2300 | 4600㎜ |
| 16台 | なし | | | | | レール2500+レール2300 | 4800㎜ |
| 17台 | なし | | | | | レール2750+レール2300 | 5050㎜ |
| 18台 | 2600㎜ | ○ | | ○ | ○ | レール2750+カットレール2600 | 5350㎜ |
| 19台 | 1000㎜ | | | ○ | ○ | レール2300+レール2300+カットレール1000 | 5600㎜ |
| 20台 | 1250㎜ | ○ | | ○ | ○ | レール2300+レール2300+カットレール1250 | 5850㎜ |

**【レール連結 組合せ表】21台以上**（※レール間150㎜を含みます。）

| 収納台数 | 組み合わせるセット | レール全長(※) |
|---|---|---|
| 21台 | 15台用＋ 6台用 | 7050㎜ |
| 22台 | 16台用＋ 6台用 | 7250㎜ |
| 23台 | 16台用＋ 7台用 | 7450㎜ |
| 24台 | 16台用＋ 8台用 | 7700㎜ |
| 25台 | 17台用＋ 8台用 | 7950㎜ |
| 26台 | 16台用＋10台用 | 8200㎜ |
| 27台 | 16台用＋11台用 | 8450㎜ |
| 28台 | 16台用＋12台用 | 8750㎜ |
| 29台 | 16台用＋13台用 | 9000㎜ |
| 30台 | 15台用＋15台用 | 9350㎜ |
| 31台 | 16台用＋15台用 | 9550㎜ |
| 32台 | 16台用＋16台用 | 9750㎜ |
| 33台 | 17台用＋16台用 | 10000㎜ |
| 34台 | 17台用＋17台用 | 10250㎜ |
| 35台 | 18台用＋17台用 | 10550㎜ |
| 36台 | 18台用＋18台用 | 10850㎜ |
| 37台 | 19台用＋18台用 | 11100㎜ |
| 38台 | 20台用＋18台用 | 11350㎜ |
| 39台 | 20台用＋19台用 | 11600㎜ |
| 40台 | 20台用＋20台用 | 11850㎜ |

| 収納台数 | 組み合わせるセット | レール全長(※) |
|---|---|---|
| 41台 | 17台用＋17台用＋ 7台用 | 12900㎜ |
| 42台 | 17台用＋17台用＋ 8台用 | 13150㎜ |
| 43台 | 17台用＋17台用＋ 9台用 | 13400㎜ |
| 44台 | 17台用＋17台用＋10台用 | 13650㎜ |
| 45台 | 15台用＋15台用＋15台用 | 14100㎜ |
| 46台 | 16台用＋15台用＋15台用 | 14300㎜ |
| 47台 | 16台用＋16台用＋15台用 | 14500㎜ |
| 48台 | 16台用＋16台用＋16台用 | 14700㎜ |
| 49台 | 17台用＋16台用＋16台用 | 14950㎜ |
| 50台 | 17台用＋17台用＋16台用 | 15200㎜ |
| 51台 | 17台用＋17台用＋17台用 | 15450㎜ |
| 52台 | 18台用＋17台用＋17台用 | 15750㎜ |
| 53台 | 20台用＋17台用＋16台用 | 16000㎜ |
| 54台 | 20台用＋17台用＋17台用 | 16250㎜ |
| 55台 | 20台用＋18台用＋17台用 | 16550㎜ |
| 56台 | 20台用＋18台用＋18台用 | 16850㎜ |
| 57台 | 20台用＋20台用＋17台用 | 17050㎜ |
| 58台 | 20台用＋20台用＋18台用 | 17350㎜ |
| 59台 | 20台用＋20台用＋19台用 | 17600㎜ |
| 60台 | 20台用＋20台用＋20台用 | 17850㎜ |

## 【SRZ-WR型】

**【レールカット・穴あけ加工・連結 組合せ表】20台以下**

| 収納台数 | カット寸法 | 必要な穴あけ | | | | 連結するレール | レール全長 |
|---|---|---|---|---|---|---|---|
| | | A | B | C | D | | |
| 3台 | 1450㎜ | ○ | ○ | ○ | | カットレール1450 のみ | 1450㎜ |
| 4台 | 1750㎜ | ○ | ○ | ○ | ○ | カットレール1750 のみ | 1750㎜ |
| 5台 | 2000㎜ | ○ | ○ | ○ | | カットレール2000 のみ | 2000㎜ |
| 6台 | なし | | | | | レール2300 のみ | 2300㎜ |
| 7台 | 2550㎜ | ○ | ○ | ○ | ○ | カットレール2550 のみ | 2550㎜ |
| 8台 | 550㎜ | ○ | | ○ | ○ | レール2300+カットレール550 | 2850㎜ |
| 9台 | 800㎜ | ○ | | ○ | ○ | レール2300+カットレール800 | 3100㎜ |
| 10台 | 1100㎜ | ○ | | ○ | ○ | レール2300+カットレール1100 | 3400㎜ |
| 11台 | 1350㎜ | ○ | | ○ | ○ | レール2300+カットレール1350 | 3650㎜ |
| 12台 | 1650㎜ | | | ○ | ○ | レール2300+カットレール1650 | 3950㎜ |
| 13台 | 1900㎜ | ○ | | ○ | ○ | レール2300+カットレール1900 | 4200㎜ |
| 14台 | 2200㎜ | ○ | | ○ | ○ | レール2300+カットレール2200 | 4500㎜ |
| 15台 | なし | | | | | レール2500+レール2300 | 4800㎜ |
| 16台 | なし | | | | | レール2750+レール2300 | 5050㎜ |
| 17台 | 2550㎜ | ○ | | ○ | ○ | レール2750+カットレール2550 | 5300㎜ |
| 18台 | 1000㎜ | | | ○ | ○ | レール2300+レール2300+カットレール1000 | 5600㎜ |
| 19台 | 1250㎜ | ○ | | ○ | ○ | レール2300+レール2300+カットレール1250 | 5850㎜ |
| 20台 | 1550㎜ | | | ○ | ○ | レール2300+レール2300+カットレール1550 | 6150㎜ |

**【レール連結 組合せ表】21台以上**（※レール間150㎜を含みます。）

| 収納台数 | 組み合わせるセット | レール全長(※) |
|---|---|---|
| 21台 | 15台用＋ 6台用 | 7250㎜ |
| 22台 | 16台用＋ 6台用 | 7500㎜ |
| 23台 | 16台用＋ 7台用 | 7750㎜ |
| 24台 | 16台用＋ 8台用 | 8050㎜ |
| 25台 | 16台用＋ 9台用 | 8300㎜ |
| 26台 | 16台用＋10台用 | 8600㎜ |
| 27台 | 16台用＋11台用 | 8850㎜ |
| 28台 | 16台用＋12台用 | 9150㎜ |
| 29台 | 16台用＋13台用 | 9400㎜ |
| 30台 | 15台用＋15台用 | 9750㎜ |
| 31台 | 16台用＋15台用 | 10000㎜ |
| 32台 | 16台用＋16台用 | 10250㎜ |
| 33台 | 17台用＋16台用 | 10500㎜ |
| 34台 | 17台用＋17台用 | 10750㎜ |
| 35台 | 18台用＋17台用 | 11050㎜ |
| 36台 | 18台用＋18台用 | 11350㎜ |
| 37台 | 19台用＋18台用 | 11600㎜ |
| 38台 | 20台用＋18台用 | 11900㎜ |
| 39台 | 20台用＋19台用 | 12150㎜ |
| 40台 | 20台用＋20台用 | 12450㎜ |

| 収納台数 | 組み合わせるセット | レール全長(※) |
|---|---|---|
| 41台 | 15台用＋15台用＋11台用 | 13550㎜ |
| 42台 | 15台用＋15台用＋12台用 | 13850㎜ |
| 43台 | 15台用＋15台用＋13台用 | 14100㎜ |
| 44台 | 15台用＋15台用＋14台用 | 14400㎜ |
| 45台 | 15台用＋15台用＋15台用 | 14700㎜ |
| 46台 | 16台用＋15台用＋15台用 | 14950㎜ |
| 47台 | 16台用＋16台用＋15台用 | 15200㎜ |
| 48台 | 16台用＋16台用＋16台用 | 15450㎜ |
| 49台 | 17台用＋16台用＋16台用 | 15700㎜ |
| 50台 | 17台用＋17台用＋16台用 | 15950㎜ |
| 51台 | 17台用＋17台用＋17台用 | 16200㎜ |
| 52台 | 18台用＋17台用＋17台用 | 16500㎜ |
| 53台 | 20台用＋17台用＋16台用 | 16800㎜ |
| 54台 | 20台用＋17台用＋17台用 | 17050㎜ |
| 55台 | 20台用＋18台用＋17台用 | 17350㎜ |
| 56台 | 20台用＋18台用＋18台用 | 17650㎜ |
| 57台 | 20台用＋20台用＋17台用 | 17900㎜ |
| 58台 | 20台用＋20台用＋18台用 | 18200㎜ |
| 59台 | 20台用＋20台用＋19台用 | 18450㎜ |
| 60台 | 20台用＋20台用＋20台用 | 18750㎜ |

# 4-3.レールのカット（上段あり）と連結（SRZ-HR・WR型）

## 【SRZ-HR型】

**【レールカット・穴あけ加工・連結 組合せ表】20台以下**

| 収納台数 | カット寸法 | 必要な穴あけ | | | | 連結するレール | レール全長 |
|---|---|---|---|---|---|---|---|
| | | A | B | C | D | | |
| 3台 | 1450㎜ | ○ | ○ | ○ | | カットレール1450 のみ | 1450㎜ |
| 4台 | 1700㎜ | ○ | ○ | ○ | ○ | カットレール1700 のみ | 1700㎜ |
| 5台 | 1950㎜ | ○ | ○ | ○ | | カットレール1950 のみ | 1950㎜ |
| 6台 | なし | | | | | レール2300 のみ | 2300㎜ |
| 7台 | なし | | | | | レール2500 のみ | 2500㎜ |
| 8台 | なし | | | | | レール2750 のみ | 2750㎜ |
| 9台 | 700㎜ | ○ | | ○ | ○ | レール2300+カットレール700 | 3000㎜ |
| 10台 | 950㎜ | | | ○ | ○ | レール2300+カットレール950 | 3250㎜ |
| 11台 | 1200㎜ | ○ | | ○ | ○ | レール2300+カットレール1200 | 3500㎜ |
| 12台 | 1500㎜ | ○ | | ○ | ○ | レール2300+カットレール1500 | 3800㎜ |
| 13台 | 1750㎜ | ○ | | ○ | ○ | レール2300+カットレール1750 | 4050㎜ |
| 14台 | 2000㎜ | ○ | | ○ | ○ | レール2300+カットレール2000 | 4300㎜ |
| 15台 | なし | | | | | レール2300+レール2300 | 4600㎜ |
| 16台 | 2600㎜ | ○ | | ○ | ○ | レール2300+カットレール2600 | 4900㎜ |
| 17台 | なし | | | | | レール2750+レール2500 | 5250㎜ |
| 18台 | なし | | | | | レール2750+レール2750 | 5500㎜ |
| 19台 | 1150㎜ | ○ | | ○ | ○ | レール2300+レール2300+カットレール1150 | 5750㎜ |
| 20台 | 1400㎜ | ○ | | ○ | ○ | レール2300+レール2300+カットレール1400 | 6000㎜ |

**【レール連結 組合せ表】21台以上**（※レール間150㎜を含みます。）

| 収納台数 | 組み合わせるセット | レール全長(※) |
|---|---|---|
| 21台 | 15台用＋ 6台用 | 7050㎜ |
| 22台 | 15台用＋ 7台用 | 7250㎜ |
| 23台 | 15台用＋ 8台用 | 7500㎜ |
| 24台 | 17台用＋ 7台用 | 7900㎜ |
| 25台 | 18台用＋ 7台用 | 8150㎜ |
| 26台 | 18台用＋ 8台用 | 8400㎜ |
| 27台 | 15台用＋12台用 | 8550㎜ |
| 28台 | 15台用＋13台用 | 8800㎜ |
| 29台 | 15台用＋14台用 | 9050㎜ |
| 30台 | 15台用＋15台用 | 9350㎜ |
| 31台 | 16台用＋15台用 | 9650㎜ |
| 32台 | 17台用＋15台用 | 10000㎜ |
| 33台 | 18台用＋15台用 | 10250㎜ |
| 34台 | 17台用＋17台用 | 10650㎜ |
| 35台 | 18台用＋17台用 | 10900㎜ |
| 36台 | 18台用＋18台用 | 11150㎜ |
| 37台 | 19台用＋18台用 | 11400㎜ |
| 38台 | 20台用＋18台用 | 11650㎜ |
| 39台 | 20台用＋19台用 | 11900㎜ |
| 40台 | 20台用＋20台用 | 12150㎜ |

| 収納台数 | 組み合わせるセット | レール全長(※) |
|---|---|---|
| 41台 | 17台用＋17台用＋ 7台用 | 13300㎜ |
| 42台 | 17台用＋17台用＋ 8台用 | 13550㎜ |
| 43台 | 18台用＋18台用＋ 7台用 | 13800㎜ |
| 44台 | 18台用＋18台用＋ 8台用 | 14050㎜ |
| 45台 | 15台用＋15台用＋15台用 | 14100㎜ |
| 46台 | 16台用＋15台用＋15台用 | 14400㎜ |
| 47台 | 17台用＋15台用＋15台用 | 14750㎜ |
| 48台 | 18台用＋15台用＋15台用 | 15000㎜ |
| 49台 | 17台用＋17台用＋15台用 | 15400㎜ |
| 50台 | 18台用＋17台用＋15台用 | 15650㎜ |
| 51台 | 18台用＋18台用＋15台用 | 15900㎜ |
| 52台 | 18台用＋17台用＋17台用 | 16300㎜ |
| 53台 | 18台用＋18台用＋17台用 | 16550㎜ |
| 54台 | 18台用＋18台用＋18台用 | 16800㎜ |
| 55台 | 19台用＋18台用＋18台用 | 17050㎜ |
| 56台 | 20台用＋18台用＋18台用 | 17300㎜ |
| 57台 | 20台用＋19台用＋18台用 | 17550㎜ |
| 58台 | 20台用＋20台用＋18台用 | 17800㎜ |
| 59台 | 20台用＋20台用＋19台用 | 18050㎜ |
| 60台 | 20台用＋20台用＋20台用 | 18300㎜ |

## 【SRZ-WR型】

**【レールカット・穴あけ加工・連結 組合せ表】20台以下**

| 収納台数 | カット寸法 | 必要な穴あけ | | | | 連結するレール | レール全長 |
|---|---|---|---|---|---|---|---|
| | | A | B | C | D | | |
| 3台 | 1550㎜ | ○ | ○ | ○ | | カットレール1550 のみ | 1550㎜ |
| 4台 | 1800㎜ | ○ | ○ | ○ | ○ | カットレール1800 のみ | 1800㎜ |
| 5台 | 2050㎜ | ○ | ○ | ○ | | カットレール2050 のみ | 2050㎜ |
| 6台 | なし | | | | | レール2300 のみ | 2300㎜ |
| 7台 | 2650㎜ | ○ | ○ | ○ | ○ | カットレール2650 のみ | 2650㎜ |
| 8台 | 600㎜ | ○ | | ○ | ○ | レール2300+カットレール600 | 2900㎜ |
| 9台 | 950㎜ | | | ○ | ○ | レール2300+カットレール950 | 3250㎜ |
| 10台 | 1200㎜ | ○ | | ○ | ○ | レール2300+カットレール1200 | 3500㎜ |
| 11台 | 1550㎜ | ○ | | ○ | ○ | レール2300+カットレール1550 | 3850㎜ |
| 12台 | 1900㎜ | ○ | | ○ | ○ | レール2300+カットレール1900 | 4200㎜ |
| 13台 | なし | | | | | レール2300+レール2300 | 4600㎜ |
| 14台 | 2400㎜ | ○ | | ○ | ○ | レール2500+カットレール2400 | 4900㎜ |
| 15台 | なし | | | | | レール2750+レール2500 | 5250㎜ |
| 16台 | 1000㎜ | | | ○ | ○ | レール2300+レール2300+カットレール1000 | 5600㎜ |
| 17台 | 1350㎜ | ○ | | ○ | ○ | レール2300+レール2300+カットレール1350 | 5950㎜ |
| 18台 | 1700㎜ | ○ | | ○ | ○ | レール2300+レール2300+カットレール1700 | 6300㎜ |
| 19台 | 2050㎜ | ○ | | ○ | ○ | レール2300+レール2300+カットレール2050 | 6650㎜ |
| 20台 | なし | | | | | レール2300+レール2300+レール2300 | 6900㎜ |

**【レール連結 組合せ表】21台以上**（※レール間150㎜を含みます。）

| 収納台数 | 組み合わせるセット | レール全長(※) |
|---|---|---|
| 21台 | 15台用＋ 6台用 | 7700㎜ |
| 22台 | 16台用＋ 6台用 | 8050㎜ |
| 23台 | 15台用＋ 8台用 | 8300㎜ |
| 24台 | 15台用＋ 9台用 | 8650㎜ |
| 25台 | 13台用＋12台用 | 8950㎜ |
| 26台 | 20台用＋ 6台用 | 9350㎜ |
| 27台 | 14台用＋13台用 | 9650㎜ |
| 28台 | 15台用＋13台用 | 10000㎜ |
| 29台 | 15台用＋14台用 | 10300㎜ |
| 30台 | 15台用＋15台用 | 10650㎜ |
| 31台 | 18台用＋13台用 | 11050㎜ |
| 32台 | 19台用＋13台用 | 11400㎜ |
| 33台 | 20台用＋13台用 | 11650㎜ |
| 34台 | 19台用＋15台用 | 12050㎜ |
| 35台 | 20台用＋15台用 | 12300㎜ |
| 36台 | 20台用＋16台用 | 12650㎜ |
| 37台 | 20台用＋17台用 | 13000㎜ |
| 38台 | 20台用＋18台用 | 13350㎜ |
| 39台 | 20台用＋19台用 | 13700㎜ |
| 40台 | 20台用＋20台用 | 13950㎜ |

| 収納台数 | 組み合わせるセット | レール全長(※) |
|---|---|---|
| 41台 | 15台用＋15台用＋11台用 | 14650㎜ |
| 42台 | 15台用＋15台用＋12台用 | 15000㎜ |
| 43台 | 15台用＋15台用＋13台用 | 15400㎜ |
| 44台 | 15台用＋15台用＋14台用 | 15700㎜ |
| 45台 | 15台用＋15台用＋15台用 | 16050㎜ |
| 46台 | 20台用＋13台用＋13台用 | 16400㎜ |
| 47台 | 17台用＋15台用＋15台用 | 16750㎜ |
| 48台 | 20台用＋15台用＋13台用 | 17050㎜ |
| 49台 | 19台用＋15台用＋15台用 | 17450㎜ |
| 50台 | 20台用＋15台用＋15台用 | 17700㎜ |
| 51台 | 20台用＋20台用＋11台用 | 17950㎜ |
| 52台 | 20台用＋20台用＋12台用 | 18300㎜ |
| 53台 | 20台用＋20台用＋13台用 | 18700㎜ |
| 54台 | 20台用＋20台用＋14台用 | 19000㎜ |
| 55台 | 20台用＋20台用＋15台用 | 19350㎜ |
| 56台 | 20台用＋20台用＋16台用 | 19700㎜ |
| 57台 | 20台用＋20台用＋17台用 | 20050㎜ |
| 58台 | 20台用＋20台用＋18台用 | 20400㎜ |
| 59台 | 20台用＋20台用＋19台用 | 20750㎜ |
| 60台 | 20台用＋20台用＋20台用 | 21000㎜ |

# 5.組立手順

## 1.レールの組立（共通）

●レールとレールつなぎを組み立ててください。（レールの向きにご注意ください。）
●11台用以上（SRZ-KS・HR型は9台用以上、SRZ-WRは8台用以上）は、レールつなぎ連棟とレール連結金具を使って、レールを連結します。
●カットレールは、カットした側を連結してください。
●5台用（SRZ-KS・HR・WR型は4台用）のみ、取りはずしたレール金具をカットレールに取り付けてください。
●取扱注意シールを、端のレールつなぎに貼ってください。
（レールを連結するタイプは、両端に貼ってください。）

**使用部品**

【8台用】（SRZ-HR・WR型は【6台用】）
レール2300 ―― 2
レールつなぎ ―― 3
M6×12六角ボルト ―― 6
取扱注意シール ―― 1

【11台用】（SRZ-KS型は【9台用】
SRZ-HR・WR型は【10台用】）
レール2300 ―― 2
カットレール ―― 2
レールつなぎ ―― 3
レールつなぎ連棟 ―― 1
レール連結金具 ―― 2
M6×12六角ボルト ―― 12
取扱注意シール ―― 2
（M6×12六角ボルト） ―― （2）

【5台用】
（SRZ-KS・HR・WR型は【4台用】）
カットレール ―― 2
レールつなぎ ―― 3
M6×12六角ボルト ―― 6
取扱注意シール ―― 1
（レール金具） ―― （2）
（M6×12六角ボルト） ―― （2）

（※）＝ 取りはずして使用する数量

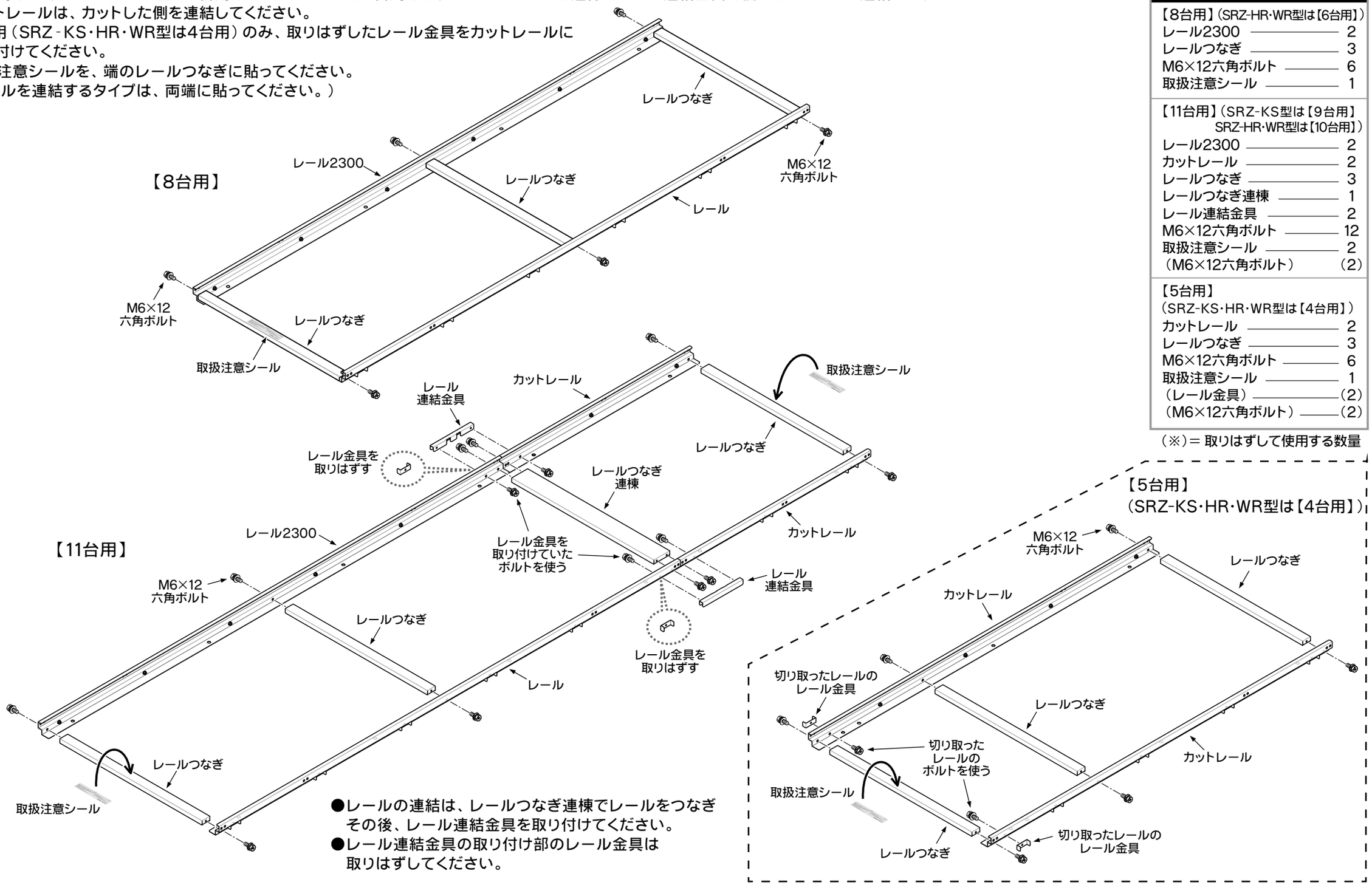


●レールの連結は、レールつなぎ連棟でレールをつなぎその後、レール連結金具を取り付けてください。
●レール連結金具の取り付け部のレール金具は取りはずしてください。

# 2.レールの固定、ラック受・抜け止め金具 の取付（共通）

**使用部品**

【8台用】（SRZ-KT･KS型）

| | |
|---|---|
| 打ち込み式アンカー | 8 |
| ラック受 | 16 |
| 抜け止め金具 | 4 |
| M6×12六角ボルト | 8 |

【6台用】（SRZ-HR･WR型）

| | |
|---|---|
| 打ち込み式アンカー | 8 |
| ラック受 | 12 |
| 抜け止め金具 | 4 |
| M6×12六角ボルト | 8 |

**注意** 打ち込み式アンカーで固定する前に、必ず水平を確認してください。水平が出ていないと、ラックが自重で移動してしまうため、使用が困難になります。

①レールの水平を確認し、打ち込み式アンカーで地面に固定します。
②レールにラック受を差し込みます。（Ⓐ Ⓑ 参照：向きに注意してください。）
　この時、1個差し込んでレール上をスムーズに走行するか確認してください。
③レールの両端に抜け止め金具を取り付けてください。（Ⓒ Ⓓ 参照）

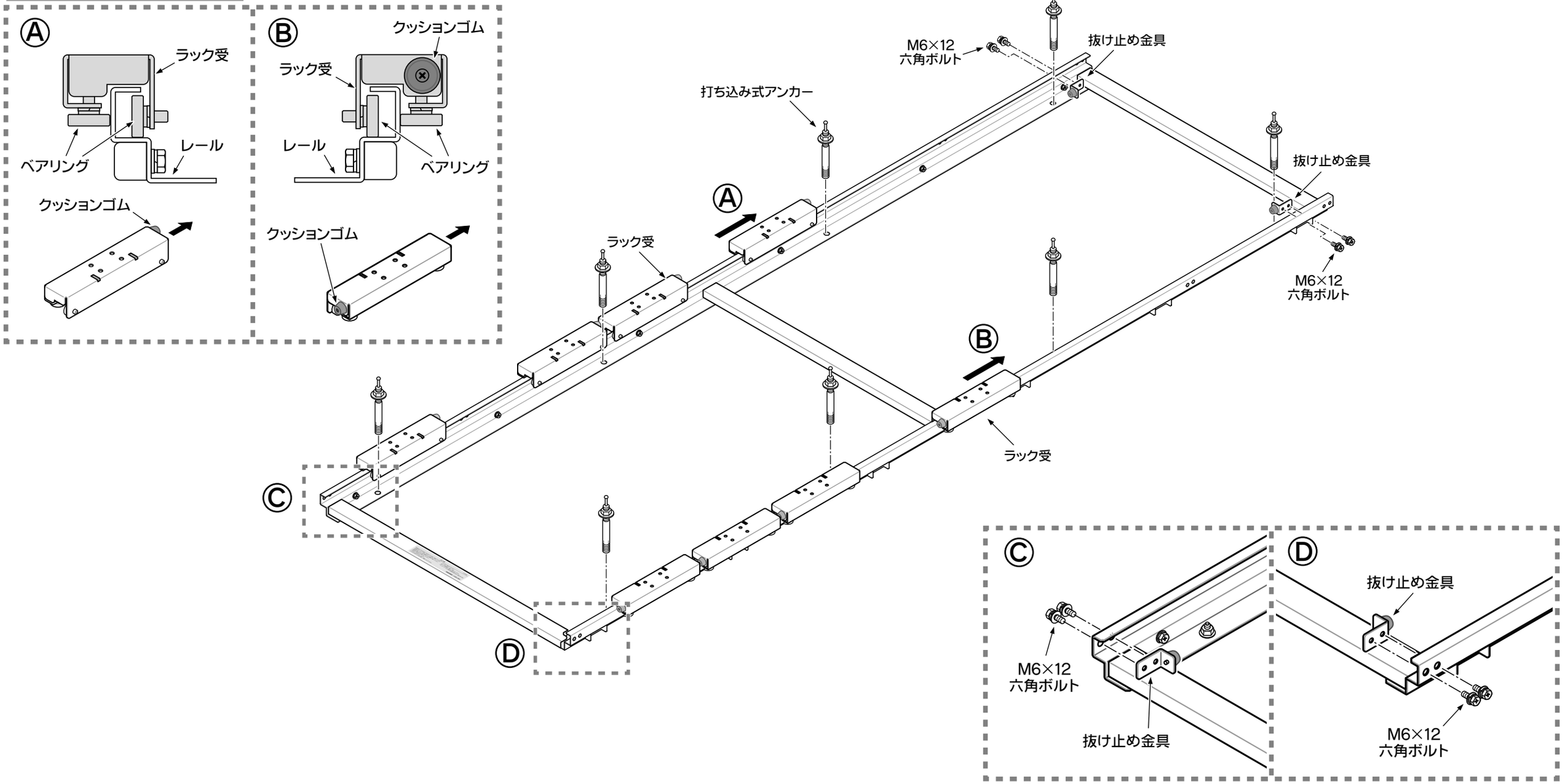

# 3.ラックベース低・ラックベース高の取付（SRZ-KT・KS型）

※SRZ-HR・WR型を組み立てる場合はP20へお進みください。

●ラック受にラックベース低とラックベース高を交互に取り付けます。
（ラックベース低を取り付ける際はラック繋ぎ金具も一緒にM6×12六角ボルトで取り付けてください。）

| 使用部品 | |
|---|---|
| 【8台用】 | |
| ラックベース低 | 4 |
| ラックベース高 | 4 |
| ラック繋ぎ金具 | 4 |
| M6×12六角ボルト | 64 |

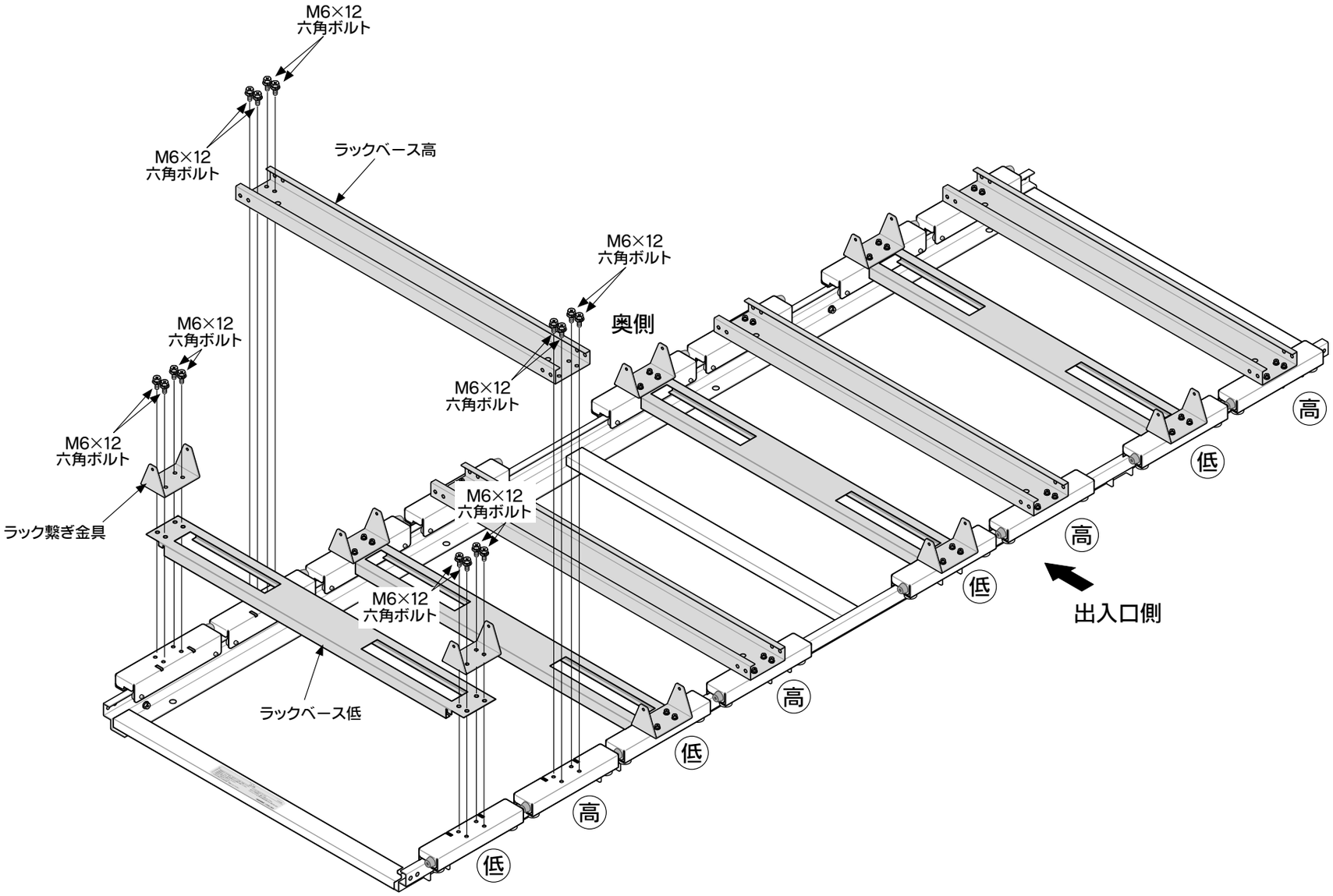

# 4-1.ラック高前支柱・ラック高後支柱の取付（SRZ-KT型）

| 使用部品 | |
|---|---|
| 【8台用】 | |
| ラック高前支柱 | 4 |
| ラック高後支柱 | 4 |
| M8×20六角ボルト | 32 |

●ラックベース高にラック高前支柱・ラック高後支柱をM8×20六角ボルトで取り付けます。
（ラック高前支柱のM8×20六角ボルトは、仮止めの状態にしておいてください）

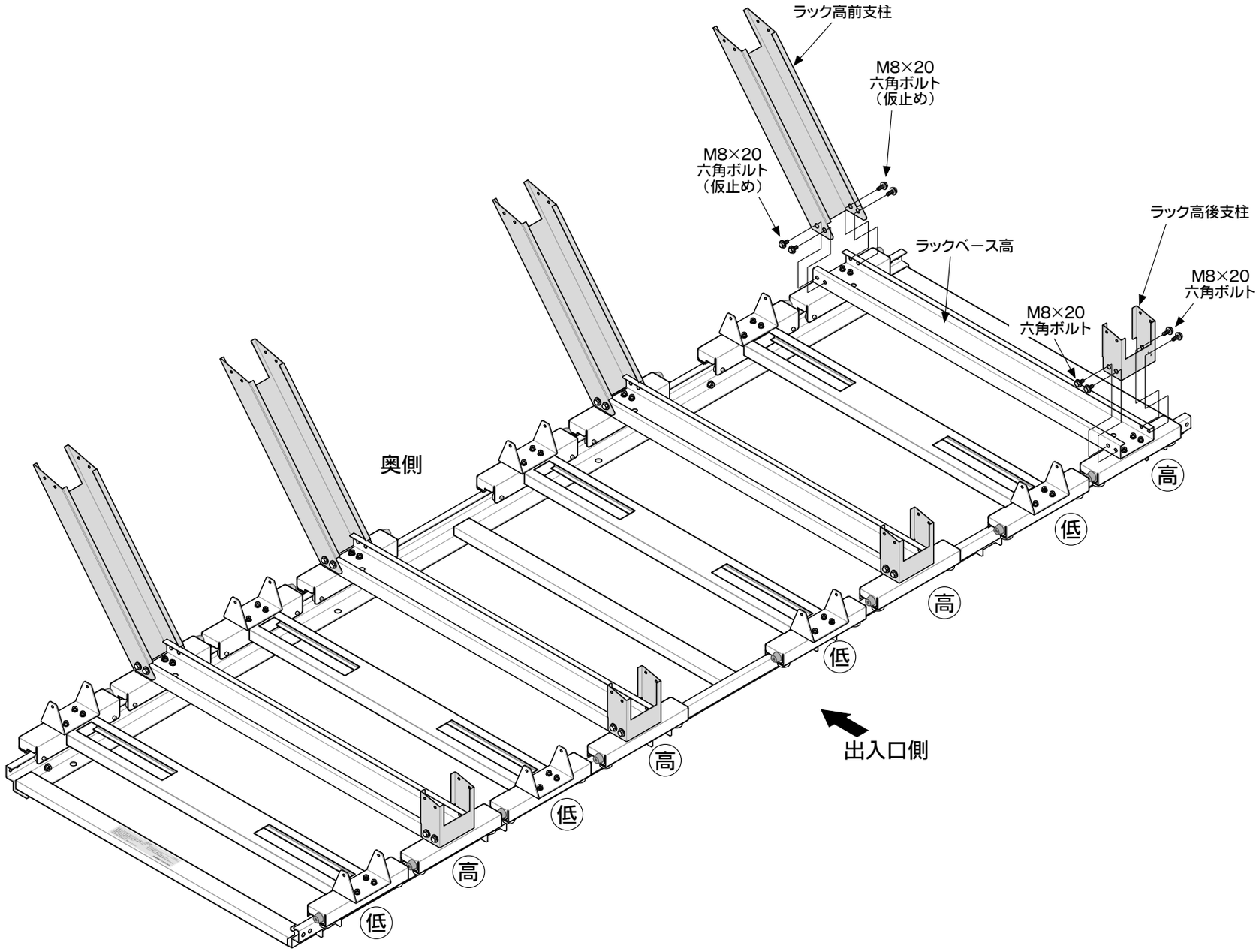

# 4-2.ラック高前支柱・ラック高後支柱の取付（SRZ-KS型）

●ラックベース高にラック高前支柱・ラック高後支柱をM8×20六角ボルトで取り付けます。
（ラック高前支柱のM8×20六角ボルトは、仮止めの状態にしておいてください）

**使用部品**

【8台用】

| | |
|---|---|
| ラック高前支柱 | 4 |
| ラック高後支柱 | 4 |
| M8×20六角ボルト | 32 |

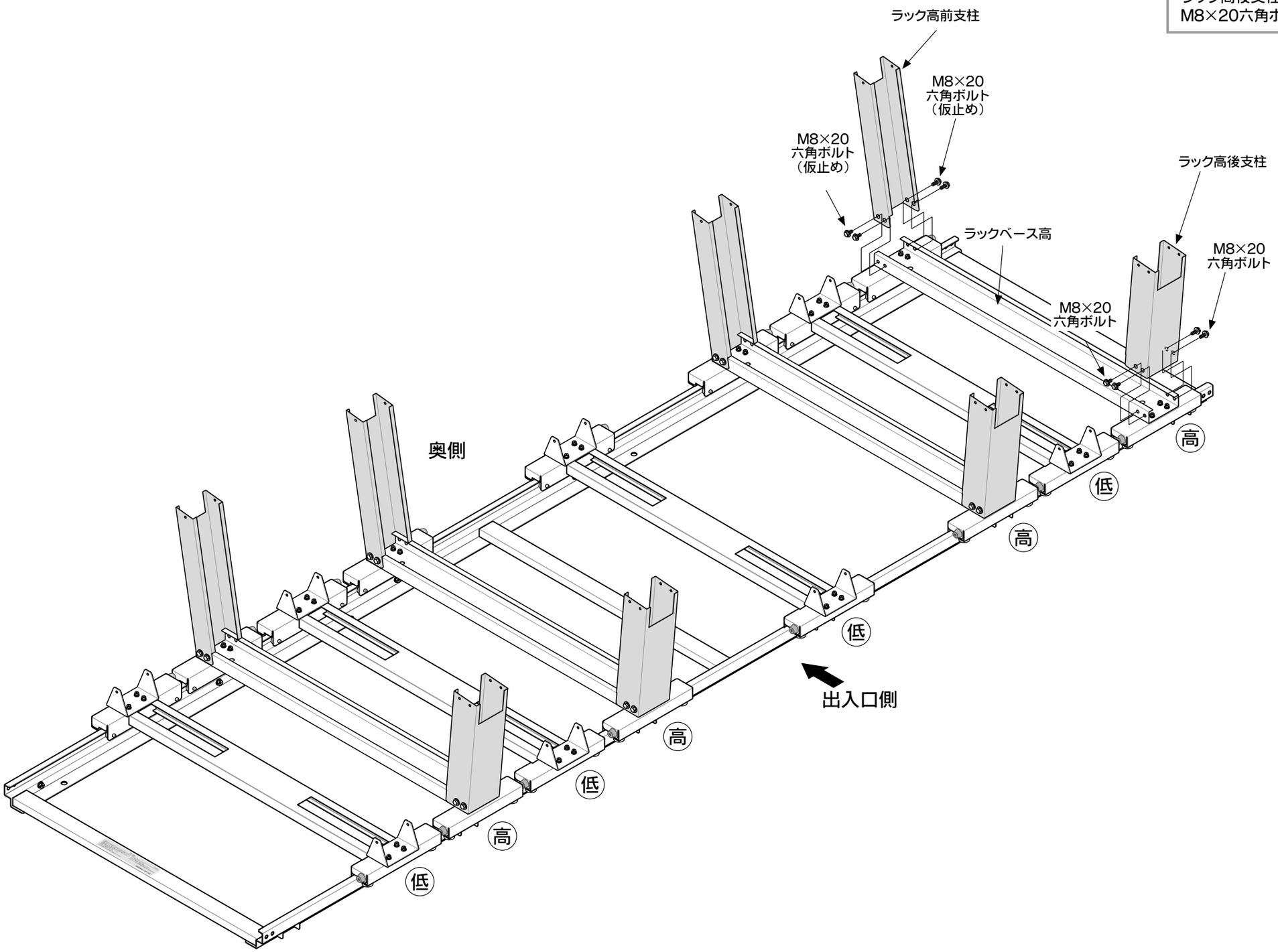

# 5.ラックスロープ前・振れ止め・車輪止めフレームの取付（SRZ-KT・KS型）

| 使用部品 | |
|---|---|
| 【8台用】 | |
| ラック | 8 |
| ラックスロープ前 | 8 |
| 振れ止め | 8 |
| 車輪止めフレーム | 16 |
| M6×12六角ボルト | 32 |
| M5×20丸頭ボルト | 48 |
| M5スプリングワッシャ | 48 |
| M5袋ナット | 48 |

| ラック1台分に必要な部品数量 | |
|---|---|
| ラック | 1 |
| ラックスロープ前 | 1 |
| 振れ止め | 1 |
| 車輪止めフレーム | 2 |
| M6×12六角ボルト | 4 |
| M5×20丸頭ボルト | 6 |
| M5スプリングワッシャ | 6 |
| M5袋ナット | 6 |

●ラックにラックスロープ前・振れ止め・車輪止めを取り付けてください。

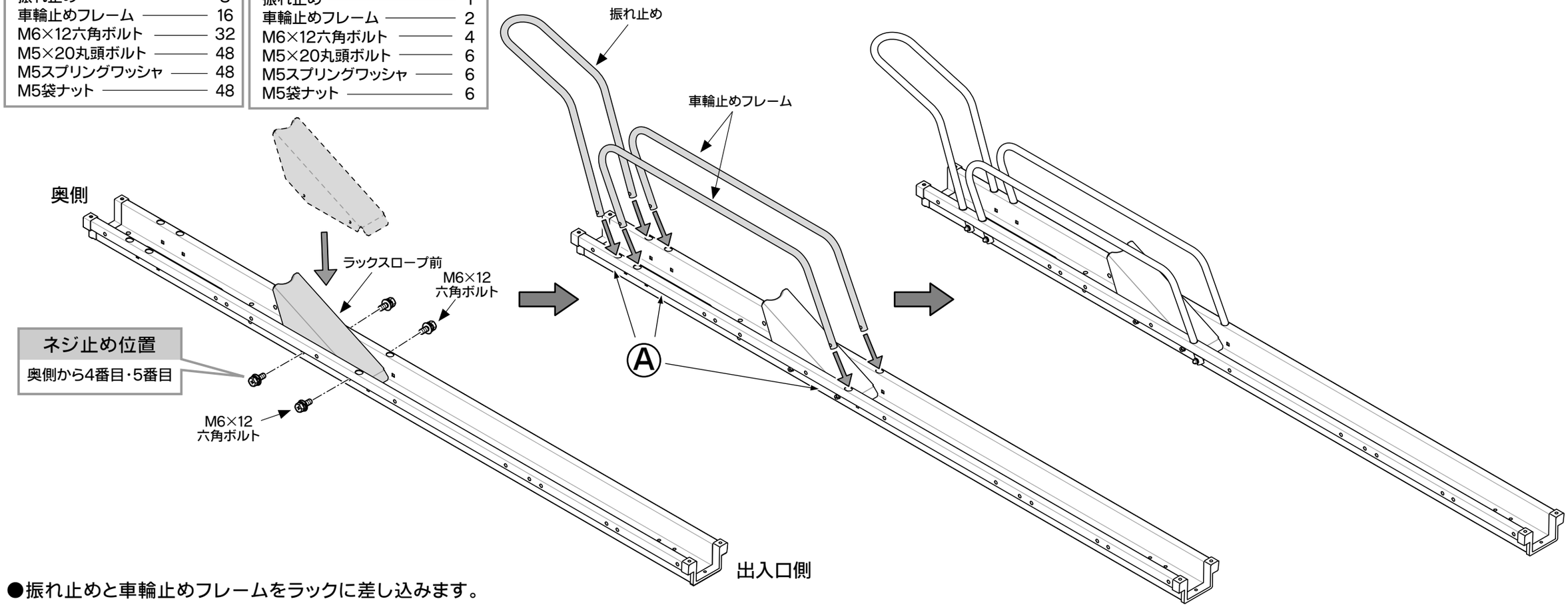


●振れ止めと車輪止めフレームをラックに差し込みます。

●M5×20丸頭ボルトを、ラック内側の角穴から差し込み、M5スプリングワッシャとM5袋ナットで固定してください。

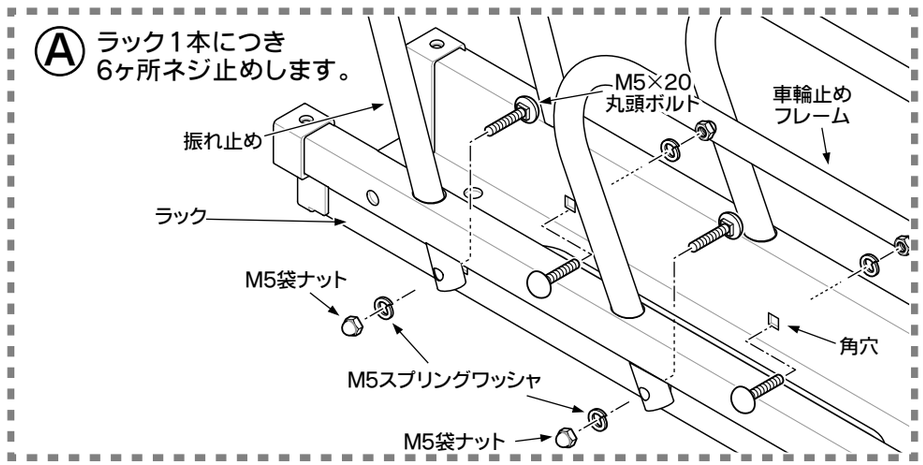


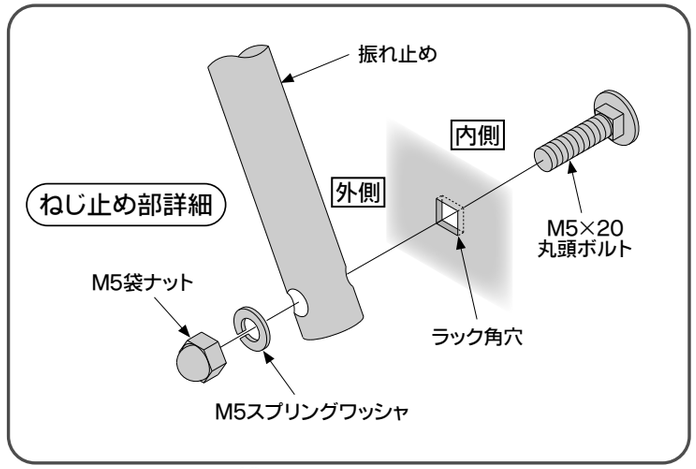

# 6.ラック（低）の組立（SRZ-KT・KS型）

●ラックをラックベース低にM6×12六角ボルトで取り付けます。

| 使用部品 | |
|---|---|
| 【8台用】 | |
| ラック | 4 |
| M6×12六角ボルト | 16 |

| ラック1台分に必要な部品数量 | |
|---|---|
| ラック | 1 |
| M6×12六角ボルト | 4 |

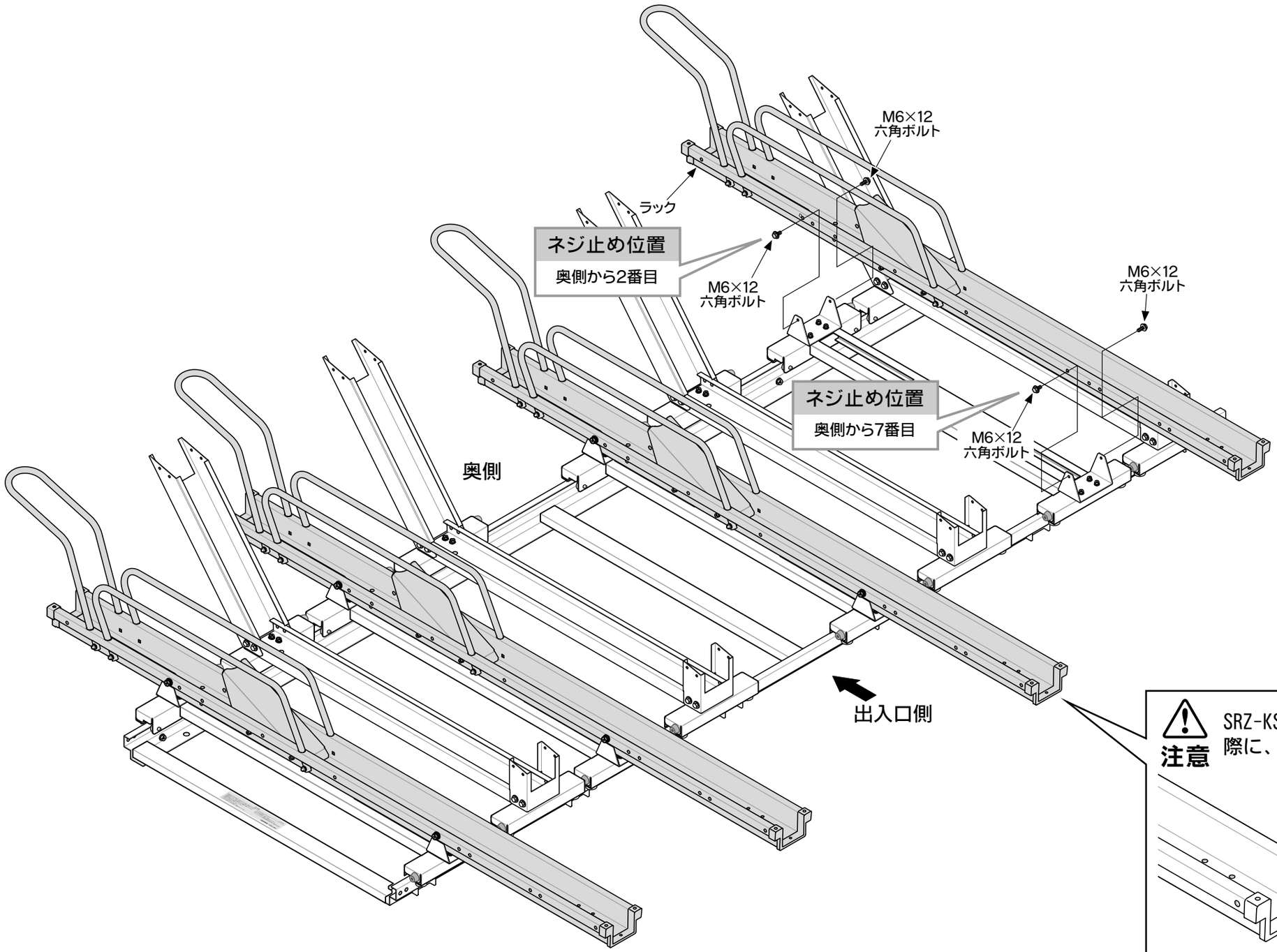


**注意** SRZ-KS型の場合、ラック（低）の組立の際に、ラック（平置き）は使用しません。

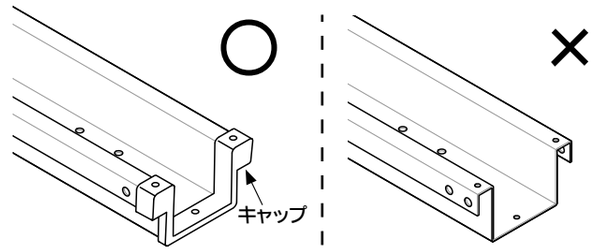


ラック
後側にキャップあり

ラック（平置き）
後側にキャップなし

# 7-1.ラック（高）の組立・完成（SRZ-KT型）

| 使用部品 | |
|---|---|
| 【8台用】 | |
| ラック | 4 |
| M6×12六角ボルト | 32 |

| ラック1台分に必要な部品数量 | |
|---|---|
| ラック | 1 |
| M6×12六角ボルト | 8 |

●ラックをラックベース高にM6×12六角ボルトで取り付けます。
●ラックを取り付けた後、P14で取り付けたラック高前支柱のネジ（M8×20六角ボルト）を本締めしてください。
●完成です。もう一度、ネジのゆるみがないか確認してください。

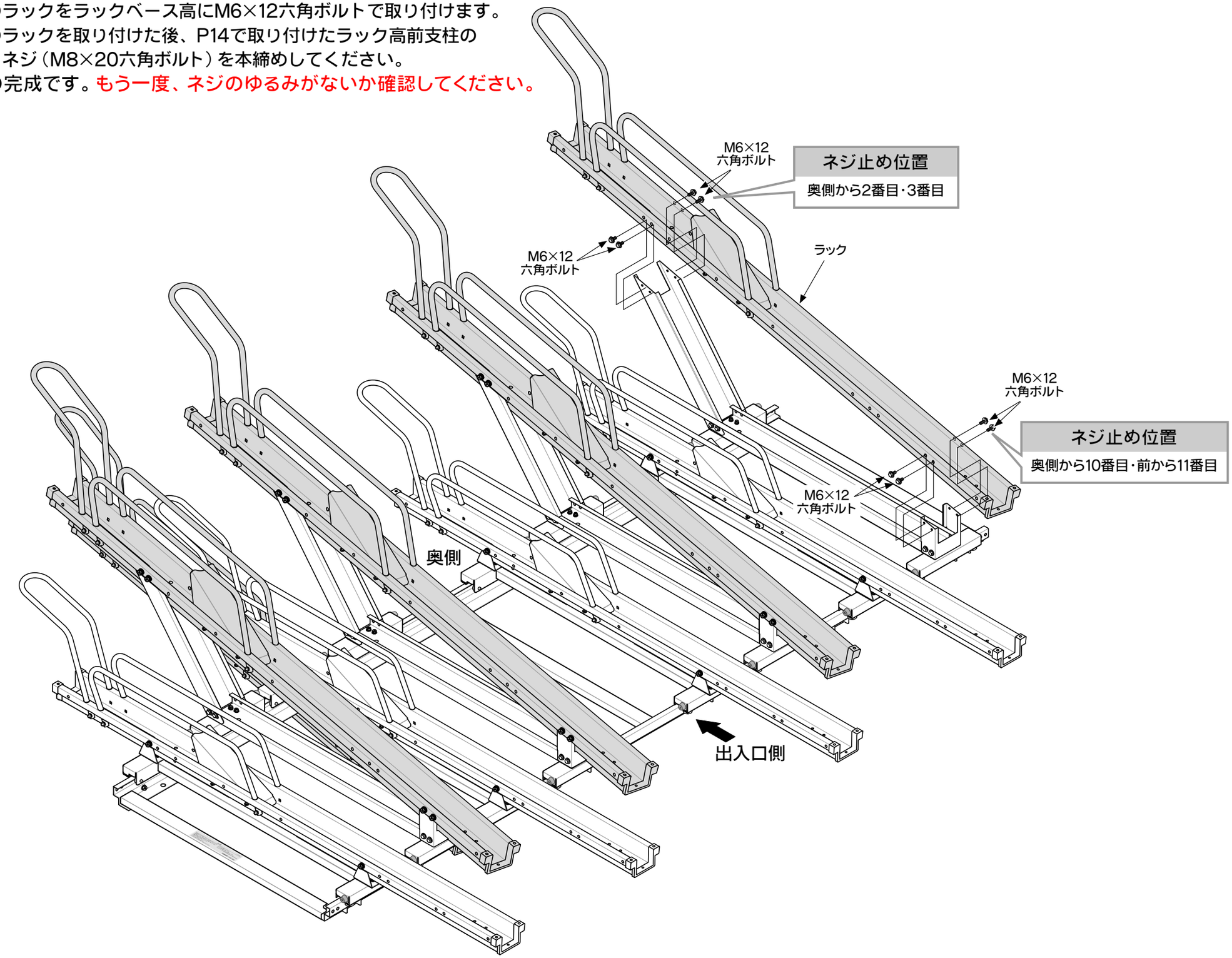

# 7-2.ラック（高）・ラックスロープ後の組立・完成（SRZ-KS型）

●ラック（平置き）をラックベース高にM6×12六角ボルトで取り付けます。
●ラック（平置き）を取り付けた後、P15で取り付けたラック高前支柱のネジ（M8×20六角ボルト）を本締めしてください。
●ラック（平置き）の出入口側にスロープ繋ぎ金具・スロープ受け・ラックスロープ後を取り付けてください。
●完成です。もう一度、ネジのゆるみがないか確認してください。

**使用部品**

【8台用】

| | |
|---|---|
| ラック（平置き） | 4 |
| スロープ繋ぎ金具 | 4 |
| スロープ受け | 4 |
| ラックスロープ後 | 4 |
| M6×12六角ボルト | 56 |

**ラック1台分に必要な部品数量**

| | |
|---|---|
| ラック（平置き） | 1 |
| スロープ繋ぎ金具 | 1 |
| スロープ受け | 1 |
| ラックスロープ後 | 1 |
| M6×12六角ボルト | 14 |

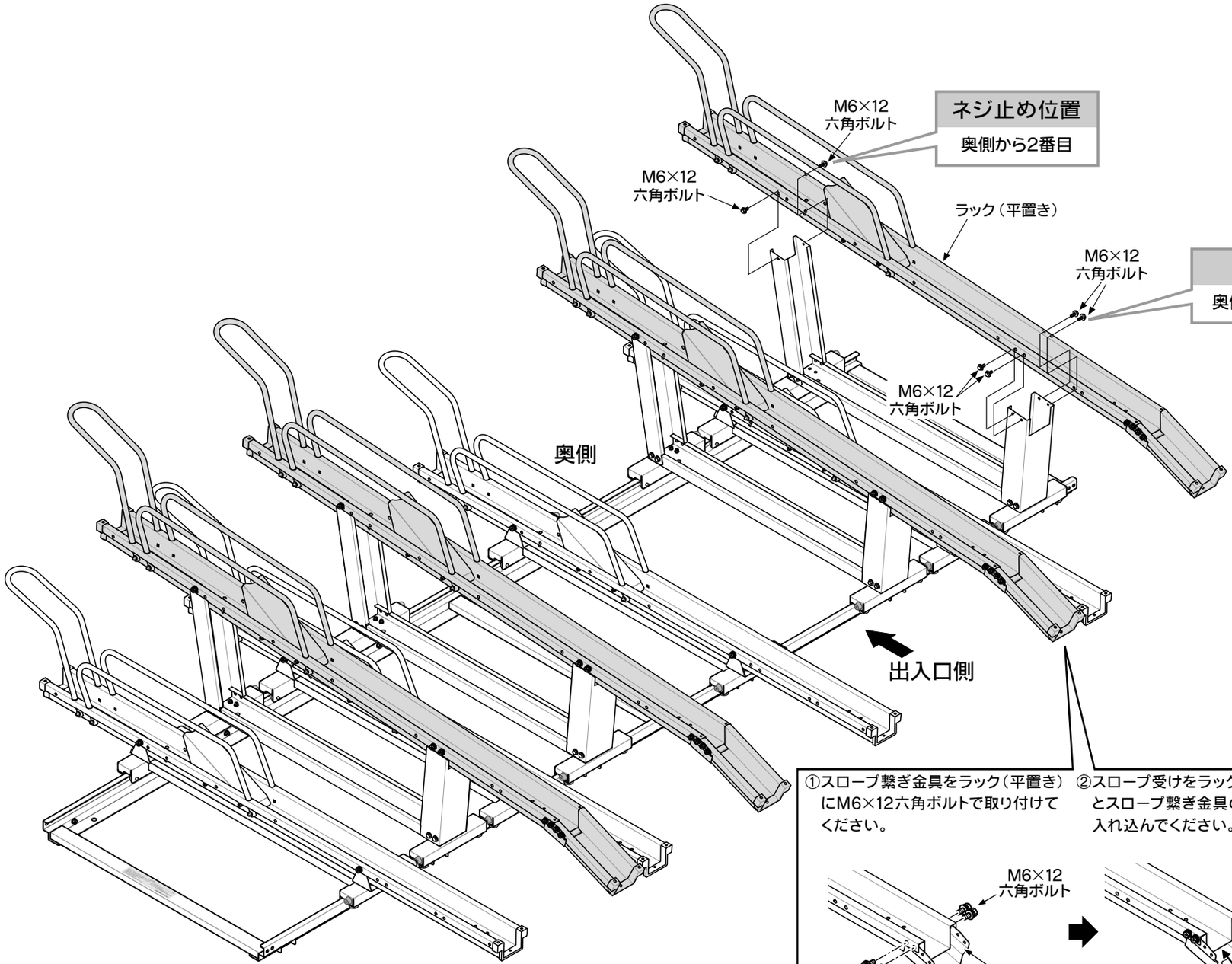


①スロープ繋ぎ金具をラック（平置き）にM6×12六角ボルトで取り付けてください。

②スロープ受けをラック（平置き）とスロープ繋ぎ金具のすき間に入れ込んでください。

③ラックスロープ後をスロープ繋ぎ金具にM6×12六角ボルトで取り付けてください。

※ラックスロープ後とラック（平置き）本体の間にすき間が出来ないようにラックスロープ後を押し付けながら取り付けてください。

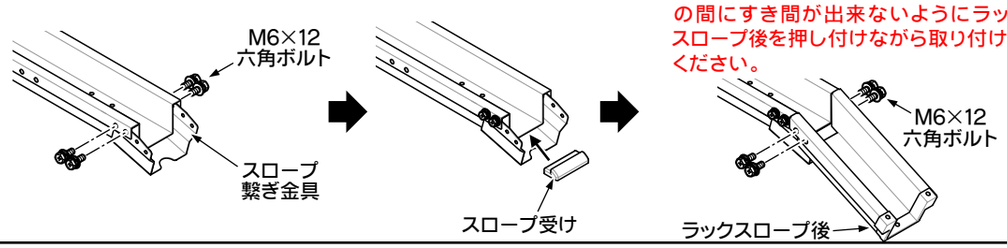

# 3.ラックベースの取付（SRZ‐HR・WR型）

| 使用部品 | |
|---|---|
| 【6台用】 | |
| ラックベース低 | 6 |
| ラック繋ぎ金具 | 12 |
| M6×12六角ボルト | 48 |

| ラック1台分に必要な部品数量 | |
|---|---|
| ラックベース低 | 1 |
| ラック繋ぎ金具 | 2 |
| M6×12六角ボルト | 8 |

●ラック受にラックベース低とラック繋ぎ金具を取り付けます。

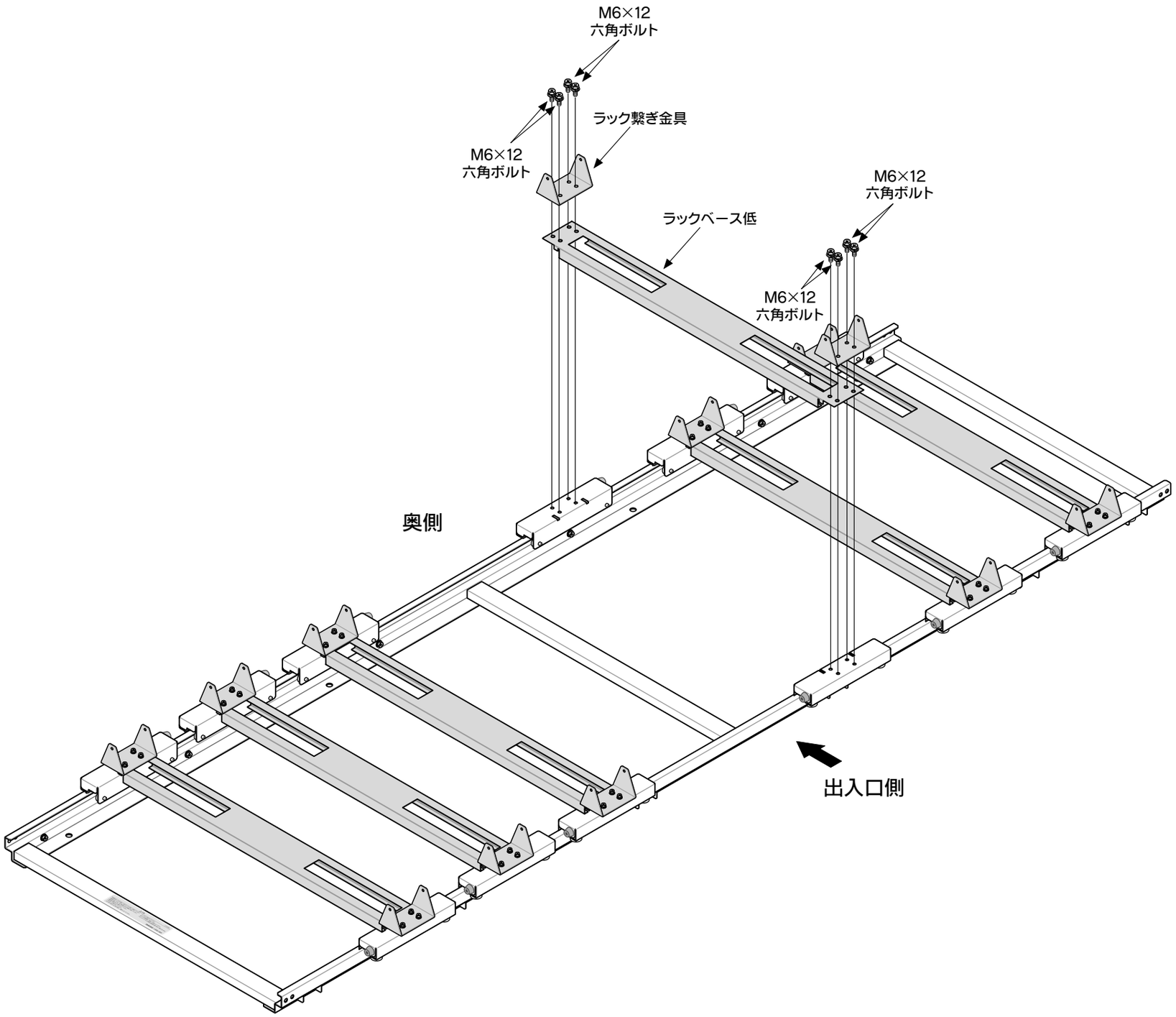

# 4.振れ止め・車輪止めフレーム・ラック前補強・車輪ストッパーの取付（SRZ-HR・WR型）

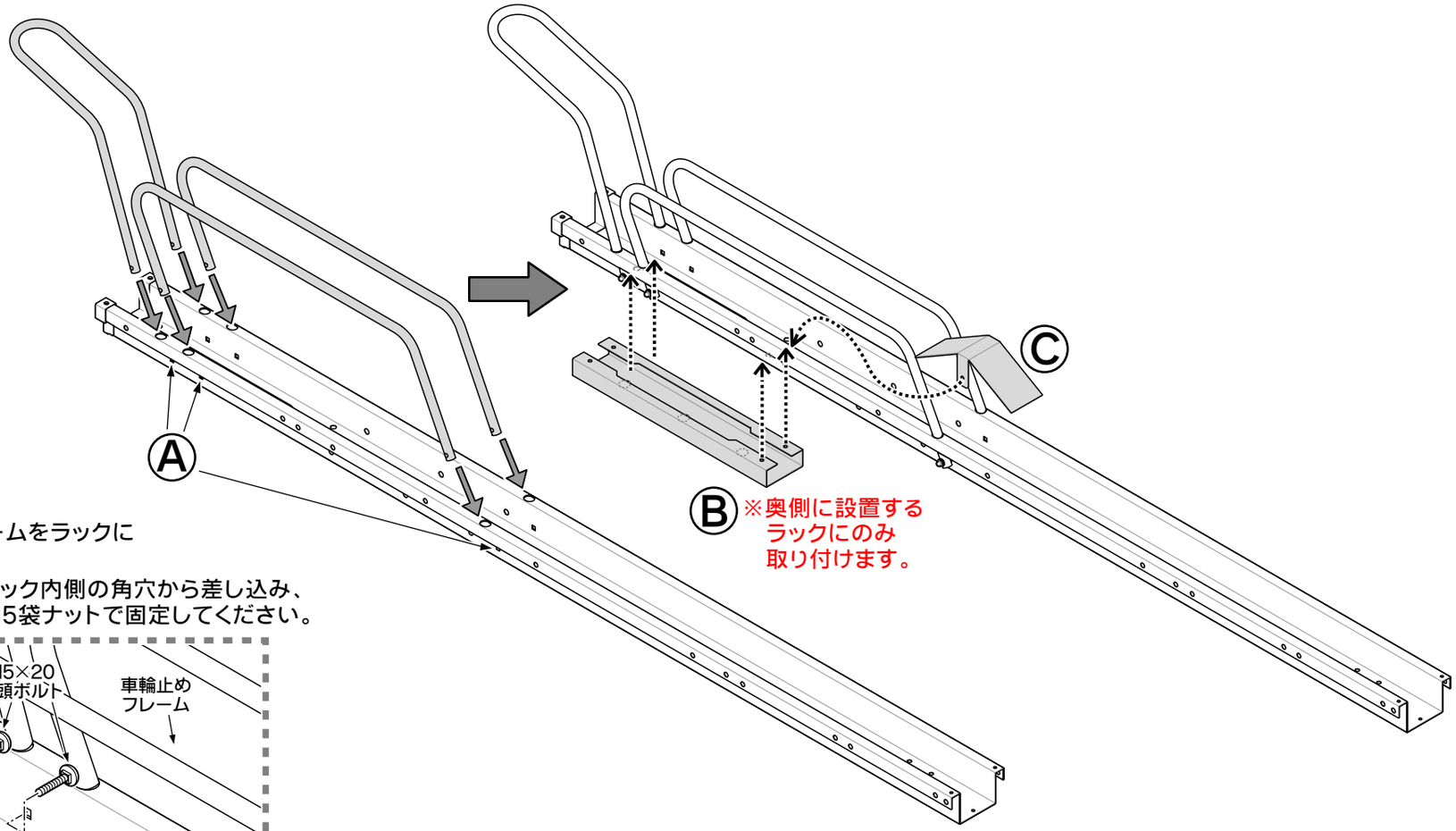


●振れ止めと車輪止めフレームをラックに
差し込みます。

●M5×20丸頭ボルトを、ラック内側の角穴から差し込み、
M5スプリングワッシャとM5袋ナットで固定してください。

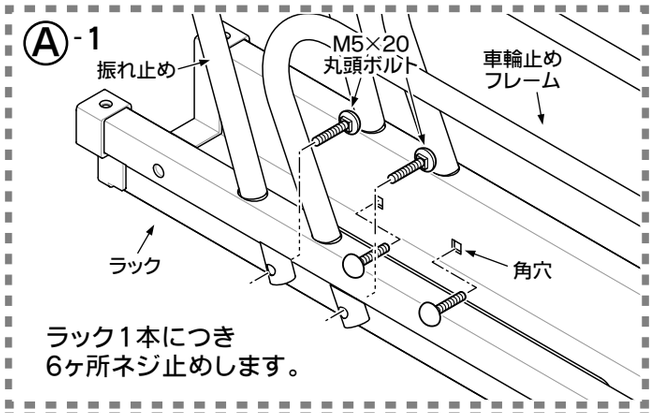


ラック1本につき
6ヶ所ネジ止めします。

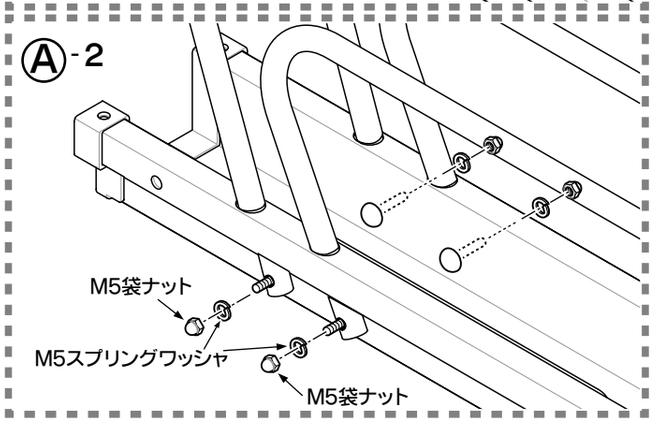


●奥側に設置するラックにのみ、ラック前補強を
M6×12六角ボルトでラックに取り付けてください。

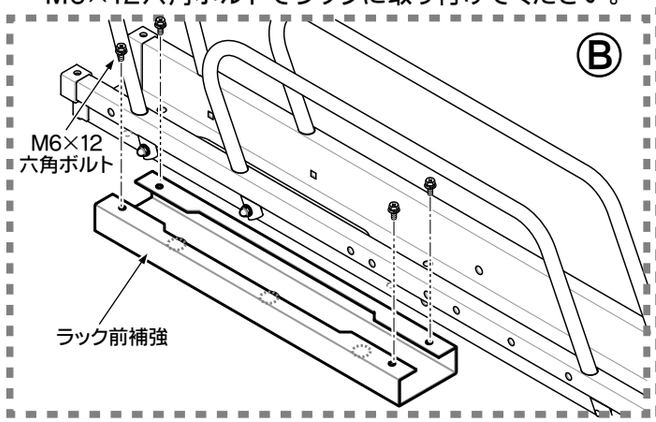


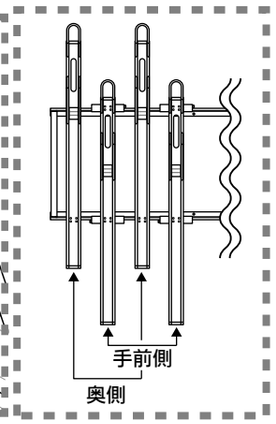


●車輪ストッパーを、M6×12六角ボルトで
ラックに取り付けてください。

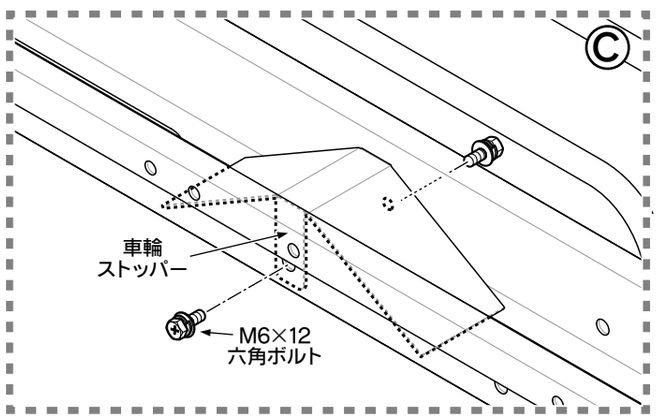


## 使用部品

【6台用】

| | |
|---|---|
| ラック | 6 |
| 振れ止め | 6 |
| 車輪止めフレーム | 12 |
| 車輪ストッパー | 6 |
| ラック前補強 | 3 |
| M6×12六角ボルト | 24 |
| M5×20丸頭ボルト | 36 |
| M5スプリングワッシャ | 36 |
| M5袋ナット | 36 |

## ラック（手前側）1台分に必要な部品数量

| | |
|---|---|
| ラック | 1 |
| 振れ止め | 1 |
| 車輪止めフレーム | 2 |
| 車輪ストッパー | 1 |
| M6×12六角ボルト | 2 |
| M5×20丸頭ボルト | 6 |
| M5スプリングワッシャ | 6 |
| M5袋ナット | 6 |

## ラック（奥側）1台分に必要な部品数量

| | |
|---|---|
| ラック | 1 |
| 振れ止め | 1 |
| 車輪止めフレーム | 2 |
| 車輪ストッパー | 1 |
| ラック前補強 | 1 |
| M6×12六角ボルト | 6 |
| M5×20丸頭ボルト | 6 |
| M5スプリングワッシャ | 6 |
| M5袋ナット | 6 |

# 5. ラックの取付（SRZ - HR・WR型）

| 使用部品 |
|---|
| 【6台用】<br>M6×12六角ボルト ―――― 24 |

| ラック1台分に必要な部品数量 |
|---|
| M6×12六角ボルト ―――― 4 |

●ラックの位置が、奥と手前と交互になるようにラック受けにネジ止めしてください。

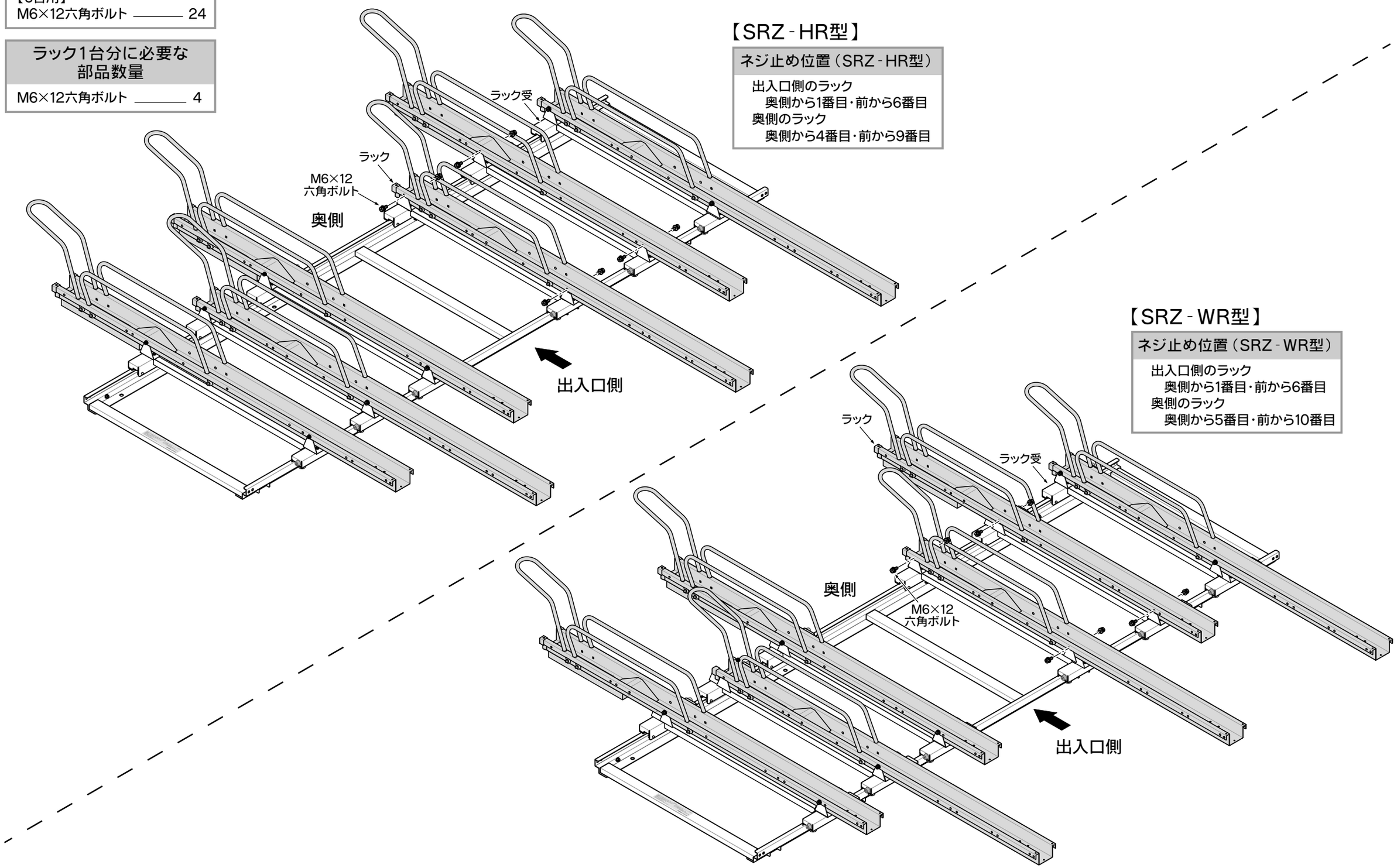

# 6.ラックスロープ後の取付・完成（SRZ-HR・WR型）

●ラックの出入口側にスロープ繋ぎ金具・スロープ受け・ラックスロープ後を取り付けてください。
●完成です。もう一度、ネジのゆるみがないか確認してください。

**使用部品**

【6台用】

| | |
|---|---|
| スロープ繋ぎ金具 | 6 |
| スロープ受け | 6 |
| ラックスロープ後 | 6 |
| M6×12六角ボルト | 48 |

**ラック1台分に必要な部品数量**

| | |
|---|---|
| スロープ繋ぎ金具 | 1 |
| スロープ受け | 1 |
| ラックスロープ後 | 1 |
| M6×12六角ボルト | 8 |

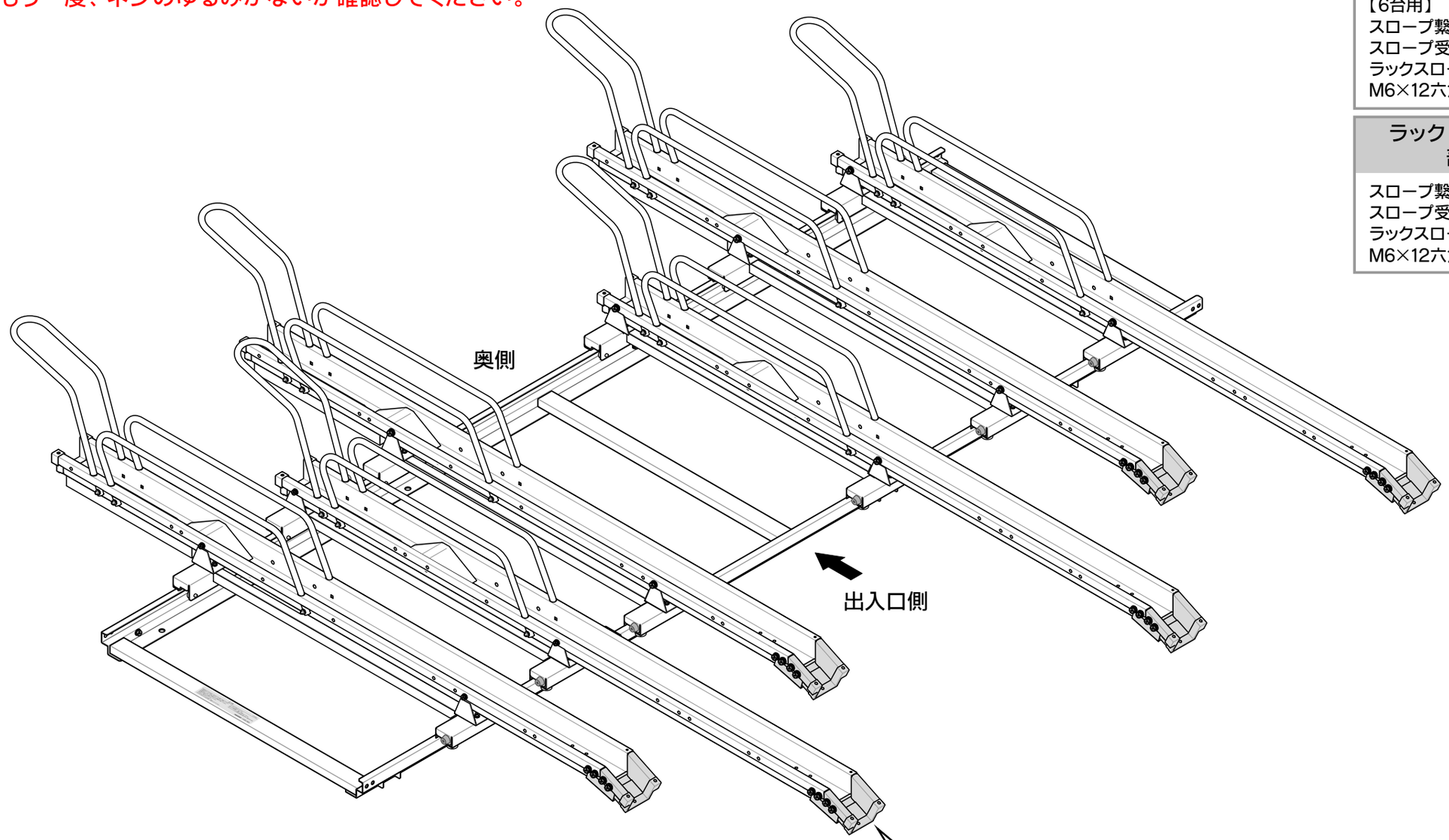


①スロープ繋ぎ金具をラックにM6×12六角ボルトで取り付けます。（M6×12六角ボルトは、仮止めの状態にしておいてください）

②スロープ受けをラックとスロープ繋ぎ金具のすき間に入れ込んでください。

③ラックスロープ後をスロープ繋ぎ金具にM6×12六角ボルトで取り付けてください。取り付けた後、全てのネジを本締めしてください。
※ラックスロープ後とラック本体の間にすき間が出来ないようにラックスロープ後を押し付けながら取り付けてください。

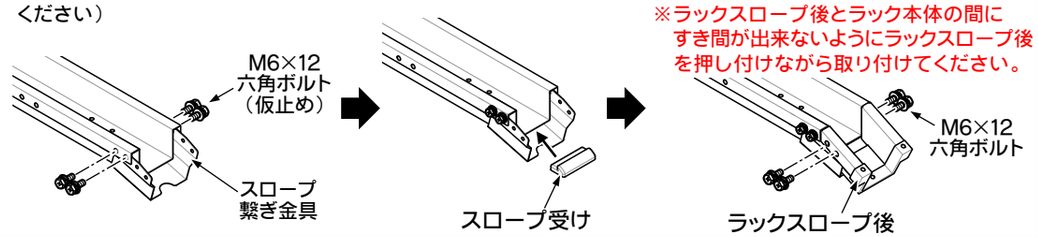

# 「タクボ自転車ラック」保証書

このたびは タクボ 自転車ラック をお買い上げいただきまして、ありがとうございます。本書はお買い上げ日から下記期間中、正常なご使用状態において故障が発生した場合は本書記載内容に基づき無料修理をさせていただくことをお約束するものです。修理は本書をご提示のうえ、お買い上げの販売店にご依頼ください。

**保証内容**

1．正常な設置(組立)かつ正常な使用状態において、製造上の責任による使用上支障をきたす瑕疵・欠陥があった場合、保証期間中(お買い上げ日より１年間）無料修理致します。
2．保証期間中でも、下記の場合の修理は、有料となります。
①組立説明書などに基づかない施工（転倒予防措置の不備など）や専門業者以外による修理や改造、移動などに起因して発生した不具合や事故
②屋上等、風が強く当たる場所に設置したことにより発生した損傷や事故
③強度基準を超えた条件下でのご使用による不具合や事故
④表面の色あせ等の経年変化または接触可動部など使用に伴う磨耗などにより生じる外観上の現象
⑤海岸付近や温泉地等腐食性の強い設置環境やガス給湯器などの排気ガスに起因する損傷
⑥使用上の誤りや取扱説明書等による適切な維持管理を行なわなかったことに起因する不具合
⑦建築躯体等の変形などによる外的要因や軟弱地盤等に起因する不具合や損傷
⑧ねずみ・昆虫等の動物の行為に起因する不具合や損傷
⑨火災・地震・噴火・洪水・津波等の天変地異や暴動等の破壊行為により発生した不具合や損傷
⑩本書の提示がない場合
3．本書は、日本国内においてのみ有効です。This warranty is valid only in Japan.
※この保証書は、本書の提示した期間･条件のもとにおいて無料修理をお約束するものです。従って、この保証書によってお客様の法律上の権利を制限するものではありません。

| | |
|---|---|
| 保証期間 | お買上げ日から 1年間 |
| 製品名 | タクボ自転車ラック スライド式自転車ラック |
| 品　番 | SRZ-KT型<br>SRZ-KS型<br>SRZ-HR型<br>SRZ-WR型 |
| お買上げ日 | 年　　月　　日 |
| お客様 | ご住所　〒<br>お名前<br>電話番号（　　）　- |
| 販売店又は作業店 | 店　名 |
| | 電話番号（　　）　- |
| 備　考 | |

上記の表にご記入の上、本書を紛失されないよう大切に保管してください。

## タクボ製品についてのお問い合わせ

一貫して生産されるタクボ製品は、品質管理には細心の注意を払っています。万一、不都合な点や製品に関するお問い合わせがございましたら、下記の弊社営業所（AM9:00～PM5:00）まで、お気軽にご連絡ください。


| | | | |
|---|---|---|---|
| 西条事務所/工場 | 〒799-1392 | 愛媛県西条市北条９６２－７ | 0898(65)5000(代) |
| 仙台営業所 | 〒983-0035 | 宮城県仙台市宮城野区日の出町3丁目8-12 | 022(783)3360(代) |
| 東京営業所 | 〒132-0001 | 東京都江戸川区新堀1丁目６－５ | 03(3698)2205(代) |
| 埼玉営業所 | 〒362-0066 | 埼玉県上尾市大字領家９１－１ | 048(783)0771(代) |
| 横浜営業所 | 〒226-0028 | 横浜市緑区いぶき野３１－１４ | 045(984)1891(代) |
| 名古屋営業所 | 〒485-0081 | 愛知県小牧市横内字下割子287－21 | 0568(74)5506(代) |
| 大阪営業所 | 〒561-0891 | 大阪府豊中市走井３丁目１-２ | 06(6844)3300(代) |
| 広島営業所 | 〒731-0231 | 広島市安佐北区亀山４－11－５４ | 082(814)6690(代) |
| 高松営業所 | 〒761-8075 | 香川県高松市多肥下町１５２９-８ | 087(865)1349(代) |
| 松山営業所 | 〒790-0062 | 愛媛県松山市南江戸２丁目４-１０ | 089(922)4300(代) |
| 福岡営業所 | 〒812-0888 | 福岡市博多区板付７丁目11－15 | 092(591)5524(代) |

（https://www.e-ty.co.jp）

TAKUBO 株式会社 田窪工業所


［2023.12］