タクボ物置 Mr.シャッターマン ダンディ

Vol.9

（オプション）組立説明書　別売棚

品番
NST-15S
NST-18S
NST-22S
NST-25S
NST-29S

安全に組み立てていただくために・・・

・お買い上げいただき、ありがとうございます。この説明書をよくお読みのうえ、正しく組み立ててください。
・組み立ての際には、製品の端部などで手を切る恐れがありますので、必ず手袋を着用してください。

部品一覧

組立前に、部品が確実にそろっているか、図と部品明細で確認してください。

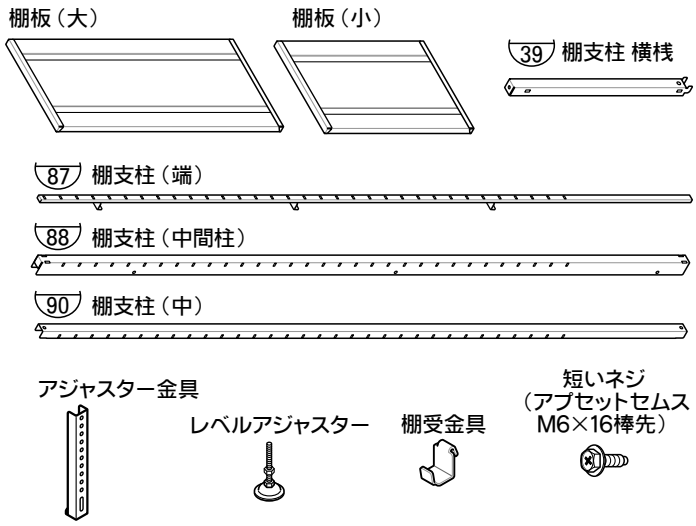

■ 部品明細

部品名＼品番	NST-15S	NST-18S	NST-22S	NST-25S	NST-29S
棚板（大）	2	2	2	4	4
棚板（小）		2	2		
棚支柱（端）	4	4	4	4	4
棚支柱（中間柱）		1	1	1	1
棚支柱（中）		1	1	1	1
棚支柱 横桟		2	2	2	2
棚受金具	8	16	16	16	16
アジャスター金具		1	1	1	1
レベルアジャスター		1	1	1	1
短いネジ（アプセットセムスM6×16棒先）		2	2	2	2
対象機種	WS-1522 WS-1526	WS-1819 WS-1822 WS-1826 WS-1829	WS-2219 WS-2222 WS-2226 WS-2229	WS-2519 WS-2522 WS-2526 WS-2529	WS-2919 WS-2922 WS-2926 WS-2929

※ ここに記載していないネジ類（**図中＊印**）は、物置本体の組立ネジを使用してください。

組立手順

※ 主にWS-2226の例で説明しています。

1. 棚支柱（中間柱）・棚支柱（端）の取付

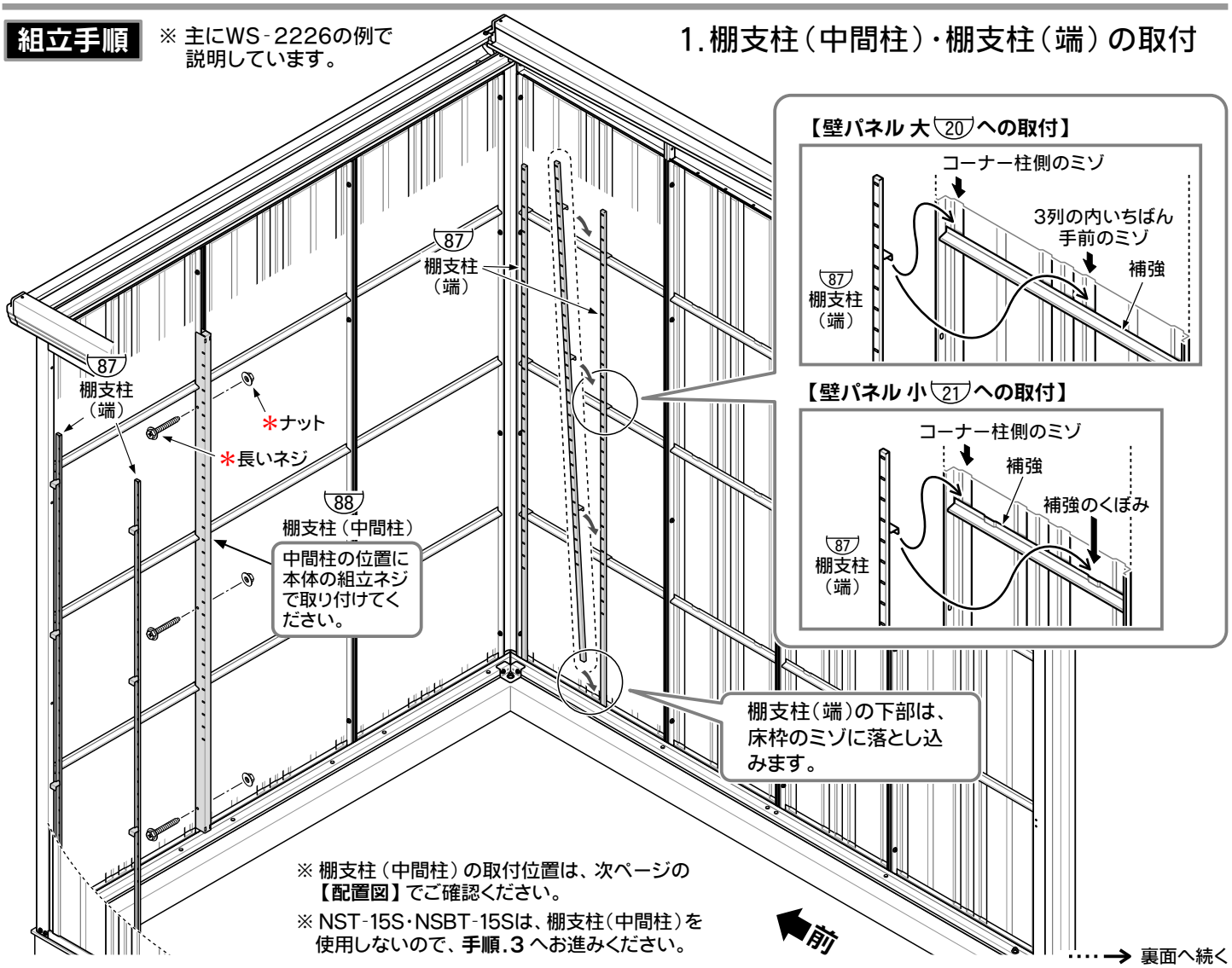

※ 棚支柱（中間柱）の取付位置は、次ページの【配置図】でご確認ください。

※ NST-15S・NSBT-15Sは、棚支柱（中間柱）を使用しないので、**手順.3** へお進みください。

→ 裏面へ続く

2.棚支柱 横桟・棚支柱（中）・アジャスターの取付

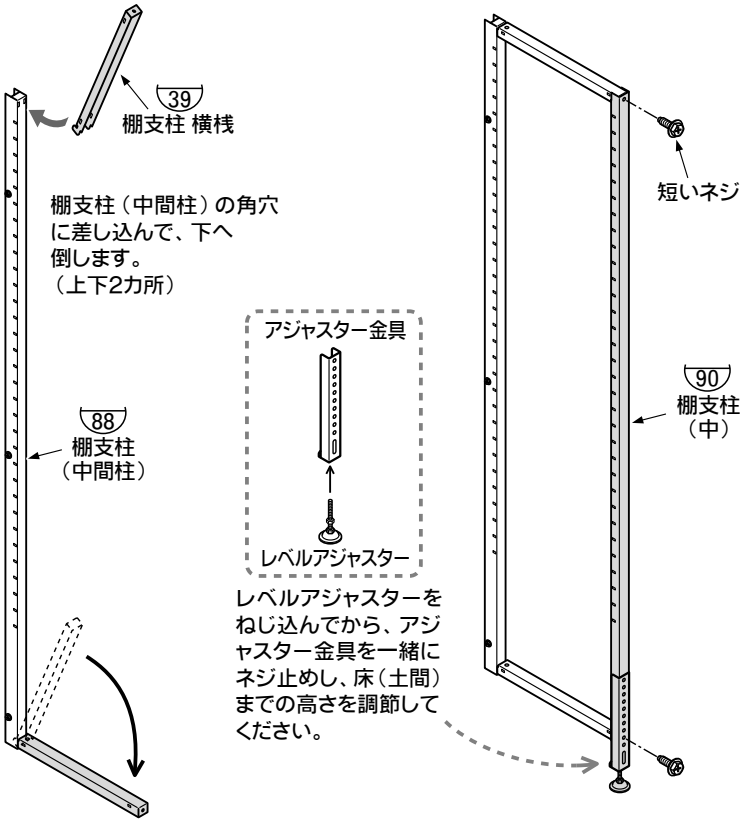

3.棚受金具の取付

棚の高さを想定しながら取り付けてください。

● NSTは 5㎝間隔で、33段階に調節できます。

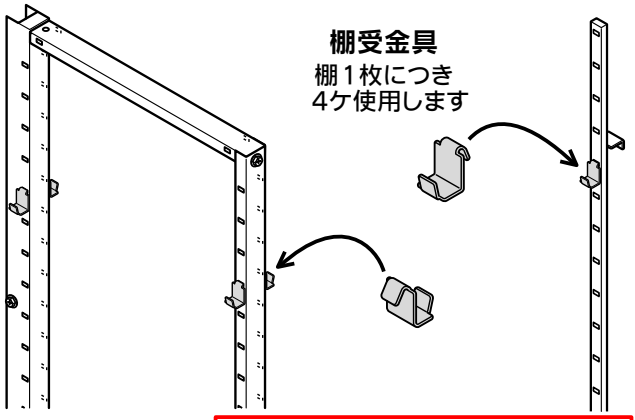

⚠ 棚受金具は棚板と一緒に梱包されています。紛失にご注意ください。

4.棚板の取付

棚板を棚受にのせてください。取り付ける位置は左の【配置図】でご確認ください。

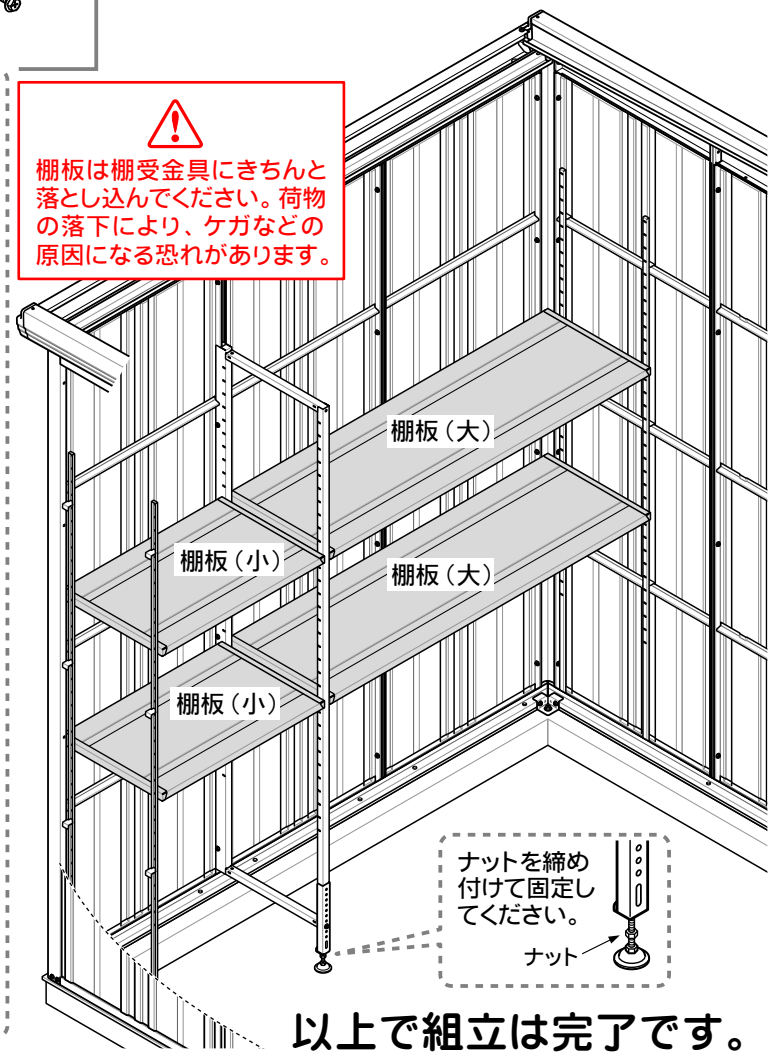

⚠ 棚板は棚受金具にきちんと落とし込んでください。荷物の落下により、ケガなどの原因になる恐れがあります。

以上で組立は完了です。

【配置図】 ⬆ の位置に、棚支柱（中間柱）・棚支柱 横桟・棚支柱（中）を取り付けてください。

TY22 335 は、棚板の品番シールです。（棚板裏面に貼ってあります。）

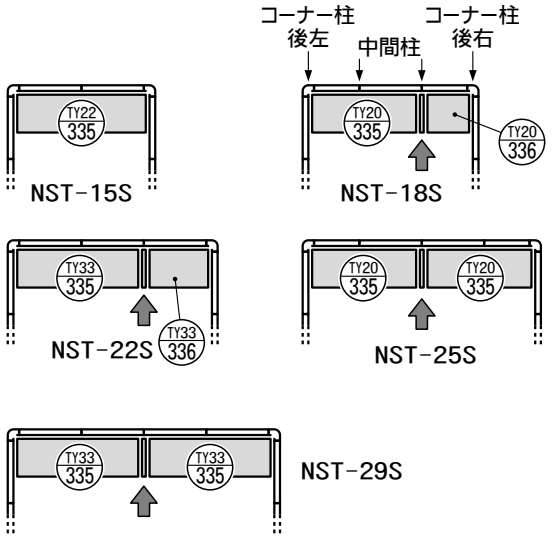

追加棚

棚板の追加をご希望の方は**追加棚セット**（棚板1枚・棚受金具4個 入り）の品番で、販売店にご注文ください。

	棚板（大）			棚板（小）	
部品番号 →	TY20 335	TY33 335	TY22 335	TY20 336	TY33 336
追加棚セットの品番 →	HT-12S	HT-14S	HT-15S	HT-05S	HT-07S

TAKUBO 株式会社 田窪工業所 （https：／／www.e-ty.co.jp）

製品についてのお問い合わせ

一貫して生産されるタクボ製品は、品質管理には細心の注意を払っています。万一不都合な点や、製品に関するお問い合わせがございましたら、右記の弊社営業所（AM9：00～PM5：00）までお気軽にご連絡ください。

西条事務所／工場 〒799-1392 愛媛県西条市北条962番７ 0898(65)5000(代)

仙 台 022(783)3360・東 京 03(3698)2205
埼 玉 048(783)0771・横 浜 045(984)1891
名古屋 0568(74)5506・大 阪 06(6844)3300
広 島 082(814)6690・高 松 087(865)1349
松 山 089(922)4300・福 岡 092(591)5524

［別売棚 NST うら ：2024.10］